Spare parts catalogue
Ersatzteilkatalog

840003.03 GO 06/2007

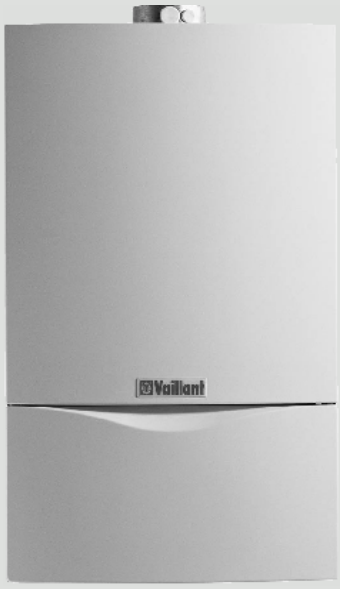

Wall-hung boilers aquaPLUS / aquaBLOCK
Gas-Wandheizgeräte aquaPLUS / aquaBLOCK

VUI 240-7 R3
VUI 280-7
VUI 280-7 R3

VUI 242-7
VUI 242-7 R2
VUI 242-7 R3,
VUI 282-7
VUI 282-7 R2
VUI 282-7 R3,
VUI 362-7
VUI 362-7 R3

Content - Inhalt (1)

General view of sheet **Baugruppenübersicht**	VUI 280-7	5
04 Burner **04 Brenner**		6
05 Gas section **05 Gasarmatur**		8
06 Heat exchanger **06 Wärmetauscher**		10
07 Casing parts **07 Verkleidungsteile**		12
08 Hydraulic parts **08 Hydraulikteile**		14
12 Control box **12 Schaltkasten**		20
General view of sheet **Baugruppenübersicht**	VUI 240-7 R3, VUI 280-7 R3	23
04 Burner **04 Brenner**		24
05 Gas section **05 Gasarmatur**		26
06 Heat exchanger **06 Wärmetauscher**		28
07 Casing parts **07 Verkleidungsteile**		30
08 Hydraulic parts **08 Hydraulikteile**		32
12 Control box **12 Schaltkasten**		38

Content - Inhalt (2)

General view of sheet **Baugruppenübersicht**	VUI 242-7, VUI 242-7 R2, VUI 282-7, VUI 282-7 R2, VUI 362-7	41
04 Burner **04 Brenner**		42
05 Gas section **05 Gasarmatur**		44
06 Heat exchanger **06 Wärmetauscher**		46
07 Casing parts **07 Verkleidungsteile**		48
07a Air pressure chamber, fan **07 Unterdruckkammer**		50
08 Hydraulic parts **08 Hydraulikteile**		52
12 Control box **12 Schaltkasten**		60
General view of sheet **Baugruppenübersicht**	VUI 242-7 R3, VUI 282-7 R3, VUI 362-7 R3	63
04 Burner **04 Brenner**		64
05 Gas section **05 Gasarmatur**		66
06 Heat exchanger **06 Wärmetauscher**		68
07 Casing parts **07 Verkleidungsteile**		70
07a Air pressure chamber, fan **07 Unterdruckkammer**		72
08 Hydraulic parts **08 Hydraulikteile**		74
12 Control box **12 Schaltkasten**		80
Notes **Notizen**		82

In order to maintain the safe and efficient operation of this appliance, only genuine Vaillant spare parts must be used.

Um alle Funktionen des Vaillant Gerätes auf Dauer sicherzustellen und um den zugelassenen Serienstand nicht zu verändern, dürfen bei Wartungs- und Instandhaltungsarbeiten nur Original Vaillant Ersatzteile verwendet werden!

General view of sheet - Baugruppenübersicht

VUI 280-7

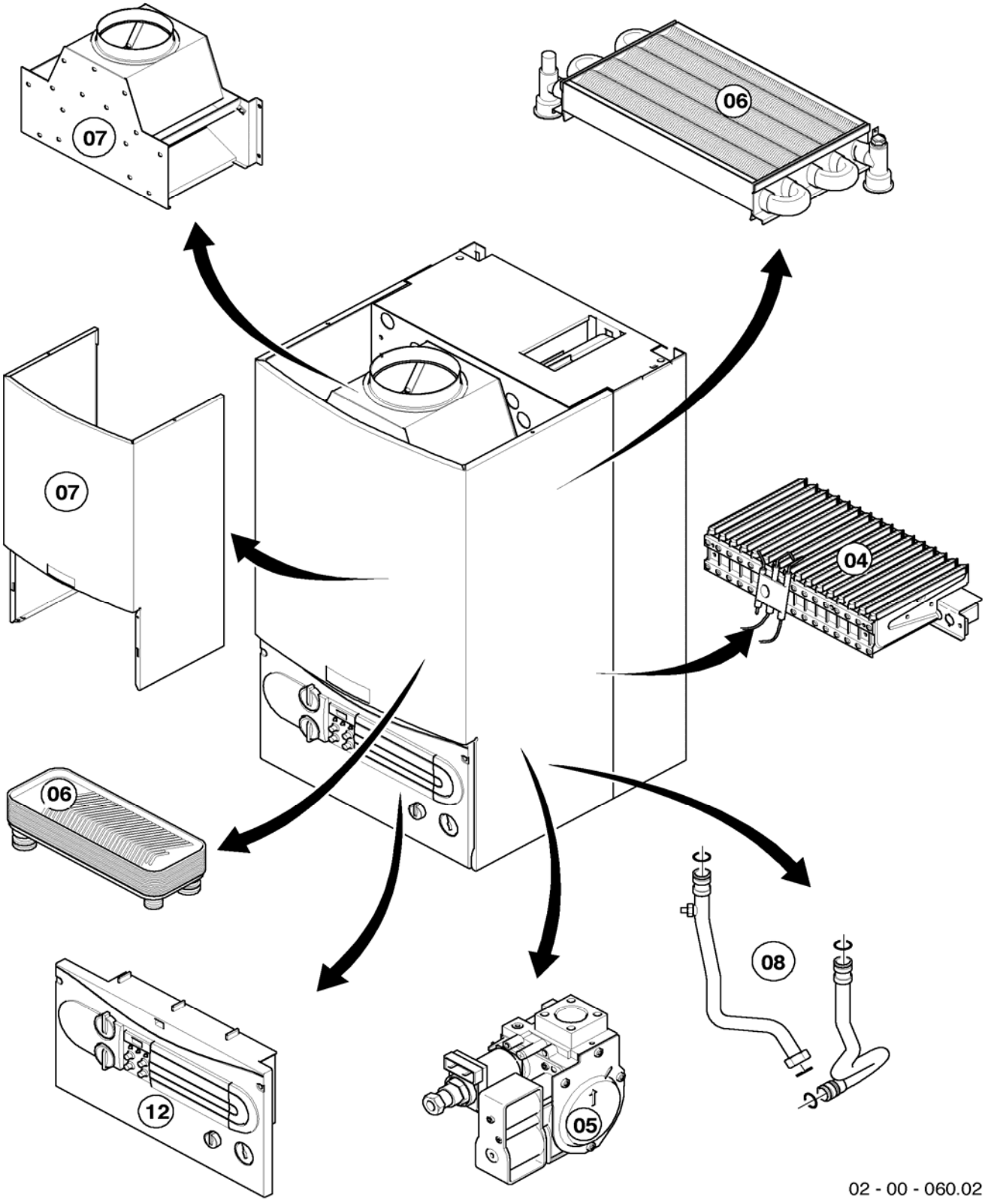

04 Burner - Brenner

VUI 280-7

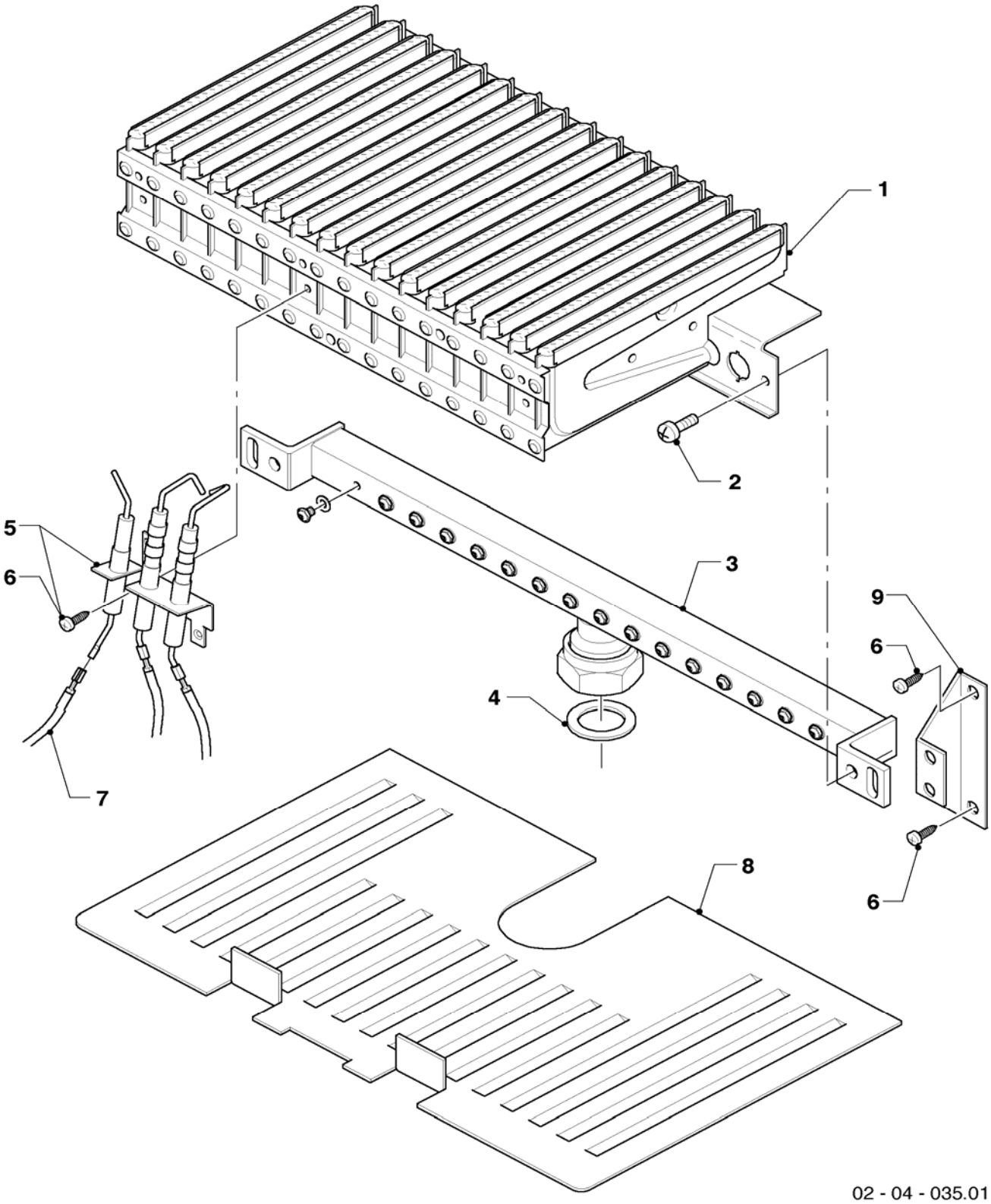

04 Burner - Brenner

VUI 280-7

Pos.	Art.-No Teile-Nr.	Part Bezeichnung	Type, note Typ, Bemerkung
		02-04-035	
01	031501	burner chamber group	with part 02
		Kammergruppe 28kW	mit Pos. 02
02	118937	pan head screw	
		Linsenschraube	
03	126782	distributor tube H	VUI 280-7, with parts 02,04
		Kammerträger 28kW H-Gas	VUI 280-7, mit Pos. 02,04
03	126783	distributor tube B	VUI 280-7, with parts 02,04
		Kammerträger 28kW PB-Gas	VUI 280-7, mit Pos. 02,04
04	981142	packing ring (set of 10)	
		Dichtung (Set à 10 Stück)	
05	090724	ignition + monitoring elektrode	with part 06
		Elektrode 12-28kW	mit Pos. 06
06	235750	screw	
		Blechschraube	
07	256187	cable tree	
		Kabelbaum, kpl Kamin 24,28kW	
08	213257	protection plate	
		Strahlungsblech	
09	098916	support (set of 2)	with parts 02,06
		Halter Kammerträger (Set à 2 Stück)	mit Pos. 02,06

05 Gas section - Gasarmatur

VUI 280-7

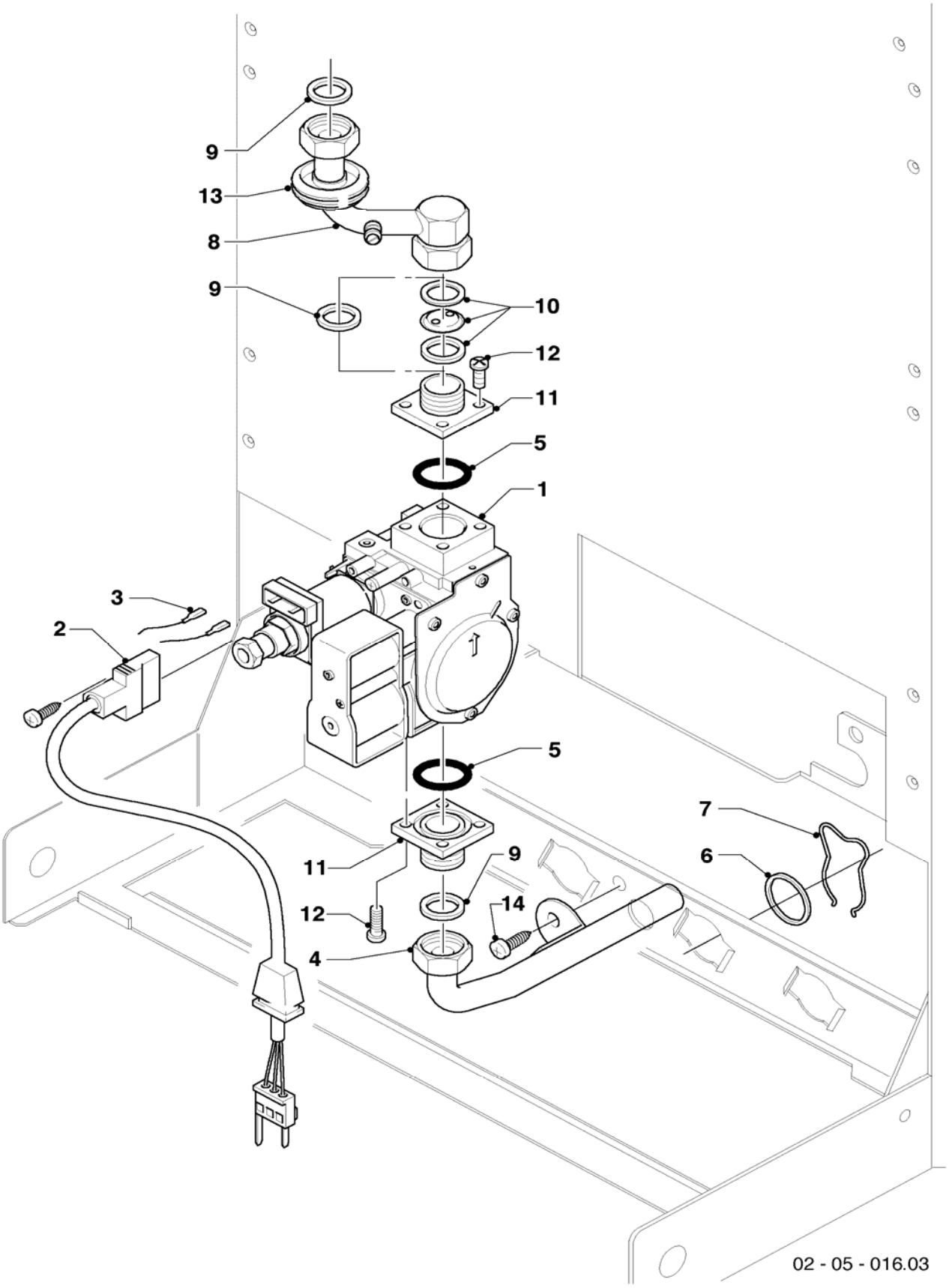

05 Gas section - Gasarmatur

VUI 280-7

Pos.	Art.-No Teile-Nr.	Part Bezeichnung	Type, note Typ, Bemerkung
		02-05-016	
00	222332	conversion set (PL,HR,SI) P/B	PL,HR,SI (not shown)
		Umrüstsatz (PL,HR,SI) H nach P/B	PL,HR,SI (nicht dargestellt)
00	222333	conversion set (SK,RO,GUS) P/B	SK,RO,GUS (not shown)
		Umrüstsatz (SK,RO,GUS) H nach P/B	SK,RO,GUS (nicht dargestellt)
00	222334	conversion set (HU,CZ) P/B (30mbar)	HU,CZ (not shown)
		Umrüstsatz (HU,CZ) H nach P/B (30mbar)	HU,CZ (nicht dargestellt)
00	222335	conversion set (HU) P/B (50mbar)	HU (not shown)
		Umrüstsatz (HU) H nach P/B (50mbar)	HU (nicht dargestellt)
00	222331	conversion set P/B (SIT)	TR (not shown)
		Umrüstsatz (IT,ES,PT) H nach P/B (SIT)	TR (nicht dargestellt)
00	222336	conversion set H (SIT)	TR (not shown)
		Umrüstsatz (IT,ES,PT) P/B nach H (SIT)	TR (nicht dargestellt)
01	053462	gas section H-gas	H-Gas, with parts 05,09,10,11,12
		Gasarmatur H-Gas SIT	H-gas, mit Pos. 05,09,10,11,12. H
01	053463	gas section P/B-gas	PB-Gas, with parts 05,09,10,11,12. B
		Gasarmatur PB-Gas SIT	PB-gas, mit Pos. 05,09,10,11,12. B
02	090915	connection cable	
		Verbindungsleitung Gasarmatur SIT	
03	256187	cable tree	
		Kabelbaum, kpl Kamin 24,28kW	
04	123503	gas tube	with parts 06,07,09,14
		Gasrohr Zuleitung	mit Pos. 06,07,09,14
05	982319	seal, o-ring	
		Runddichtring 'D'	
06	981140	packing ring (set of 10)	
		Dichtung, 3/4 (Set à 10 Stück)	
07	219622	spring clamp (set of 10)	
		Klemmfeder (Set à 10 Stück)	
08	123501	gas tube	with part 09
		Gasrohr APC Kamin 28kW	mit Pos. 09
09	981142	packing ring (set of 10)	
		Dichtung (Set à 10 Stück)	
10	049754	pre-nozzle (2 x 4.75)	VUI 280-7 H
		Vordüse (2 x 4,75)	VUI 280-7 H
10	049752	pre-nozzle (2 x 4.00)	VUI 280-7 B
		Vordüse (2 x 4,00)	VUI 280-7 B
11	147759	adaptor piece	with parts 05,09,10,12
		Adapter (Gasarmatur)	mit Pos. 05,09,10,12
12	105901	lens head screw M4x10 (set of 10)	
		Schraube Torx M4x10 (Set à 10 Stück)	
13	-	-	only for VUI turbo
		-	nur für VUI turbo
14	235715	tapping screw ISO 7049	
		Blechschraube ISO 7049	

06 Heat exchanger - Wärmetauscher

VUI 280-7

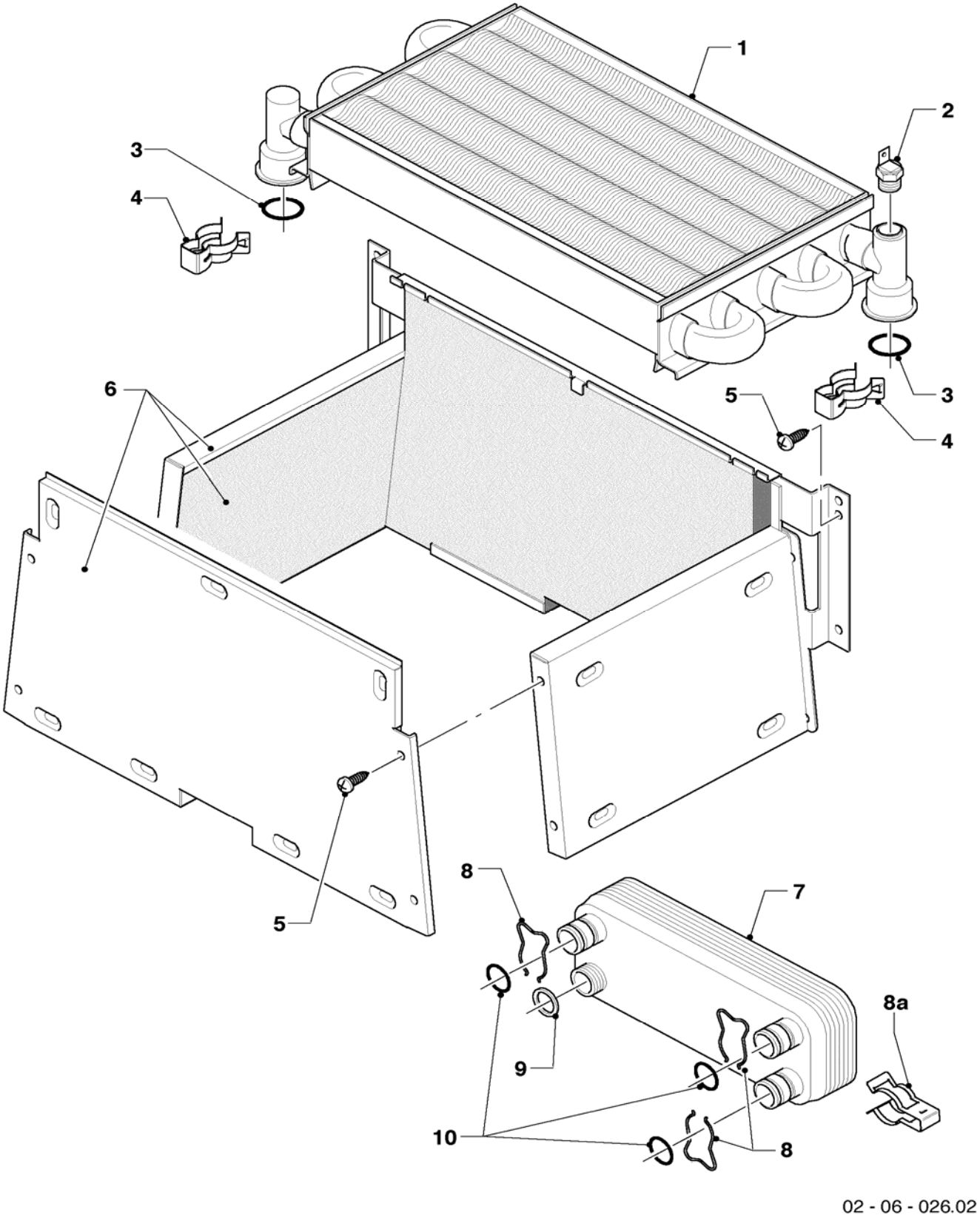

06 Heat exchanger - Wärmetauscher

VUI 280-7

Pos.	Art.-No Teile-Nr.	Part Bezeichnung	Type, note Typ, Bemerkung
		02-06-026	
01	064722	heat exchanger 28kW	with parts 03,04
		Wärmetauscher 28kW Kamin	mit Pos. 03,04
02	252805	NTC-sensor	
		Fühler (NTC)	
03	981151	packing ring (set of 10)	
		Dichtung (Set à 10 Stück)	
04	219621	spring clamp (set of 10)	
		Klemmfeder PWT (Set à 10 Stück)	
05	235715	tapping screw ISO 7049	
		Blechschraube ISO 7049	
06	117544	combustion chamber, 28kW	with part 05
		Heizschacht 28kW Kamin	mit Pos. 05
07	065153	heat exchanger DHW (20 plates)	with parts 08,08a,09,10
		Wärmetauscher SWT (20 Platten)	mit Pos. 08,08a,09,10
08	219622	spring clamp (set of 10)	
		Klemmfeder (Set à 10 Stück)	
08a	219636	clip (set of 2)	
		Klammer (Set à 2 Stück)	
09	981142	packing ring (set of 10)	
		Dichtung (Set à 10 Stück)	
10	981163	packing ring (set of 10)	
		Dichtung (Set à 10 Stück)	

07 Casing parts - Verkleidungsteile

VUI 280-7

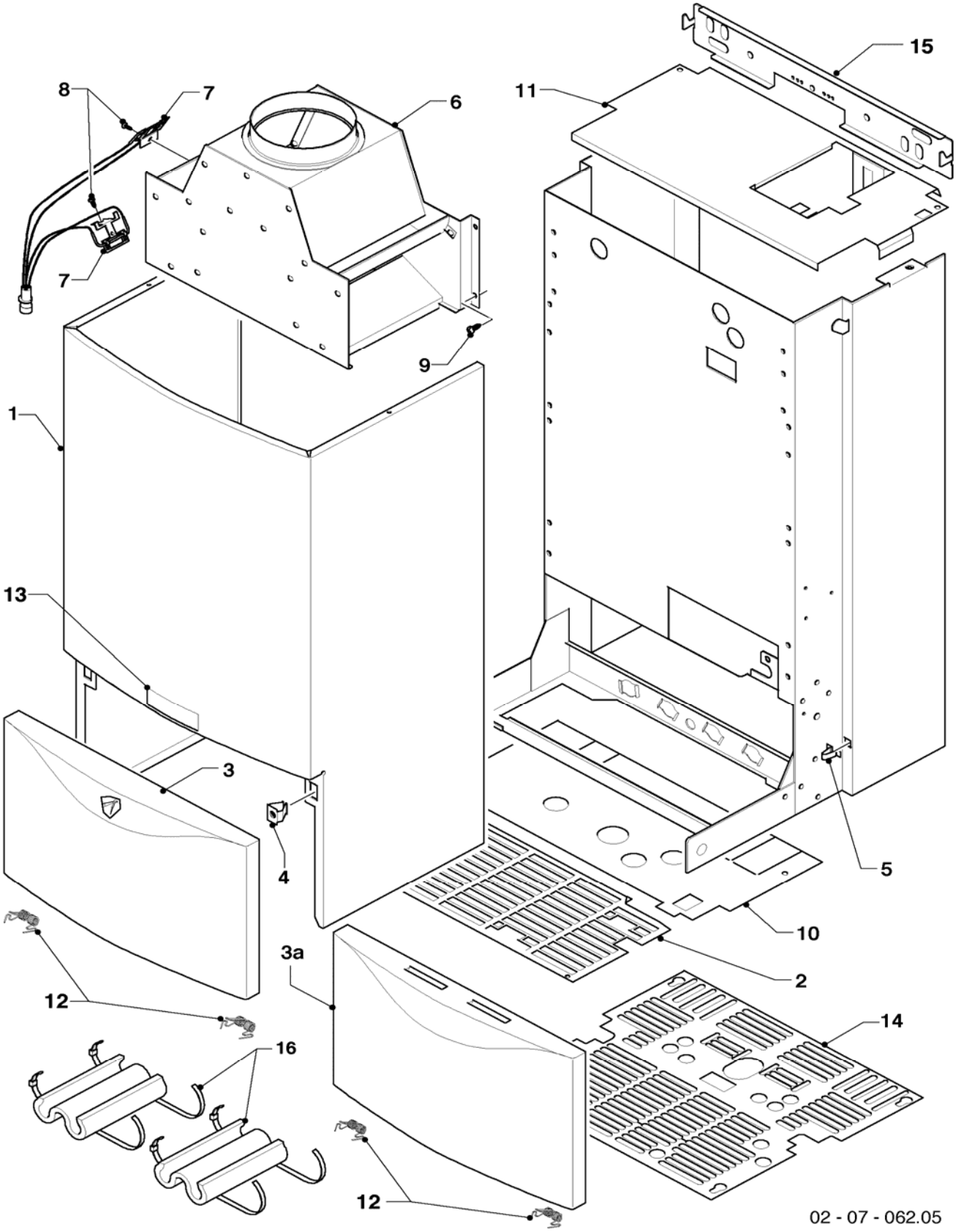

07 Casing parts - Verkleidungsteile

VUI 280-7

Pos.	Art.-No Teile-Nr.	Part Bezeichnung	Type, note Typ, Bemerkung
		02-07-062	
01	067314	case	with parts 04,05,13
		Mantel	mit Pos. 04,05,13
02	-	-	no longer available
		-	nicht mehr einzeln lieferbar
03	078954	cover, casing (sheet metal)	until 09/02, with part 12
		Deckel, Verkleidung (Blech)	bis 09/02, mit Pos. 12
03a	078345	cover, casing (sheet metal)	from 09/02, with part 12
		Deckel, Verkleidung (Blech)	ab 09/02, mit Pos. 12
04	219620	clip (set of 10)	
		Klammer (Set à 10 Stück)	
05	219619	clip (set of 10)	
		Klammer (Set à 10 Stück)	
06	102515	draft diverter	with part 09
		Strömungssicherung 28kW	mit Pos. 09
07	253549	flue sensor	with part 08
		Fühler, kpl Abgassensor	mit Pos. 08
08	235750	screw	
		Blechschraube	
09	235715	tapping screw ISO 7049	
		Blechschraube ISO 7049	
10	-	-	no longer available
		-	nicht mehr einzeln lieferbar
11	069934	top cover	
		Abdeckplatte oben	
12	188742	spring (set of 2)	
		Feder (Set à 2 Stück)	
13	118096	badge	
		Firmenschild (alle Typen)	
14	079639	bottom cover	
		Abdeckplatte unten	
15	099035	hanging bracket	
		Halter Gerät	
16	-	-	only for balcony-appliances
		-	nur für Balkon-Geräte

08 Hydraulic parts - Hydraulikteile

VUI 280-7

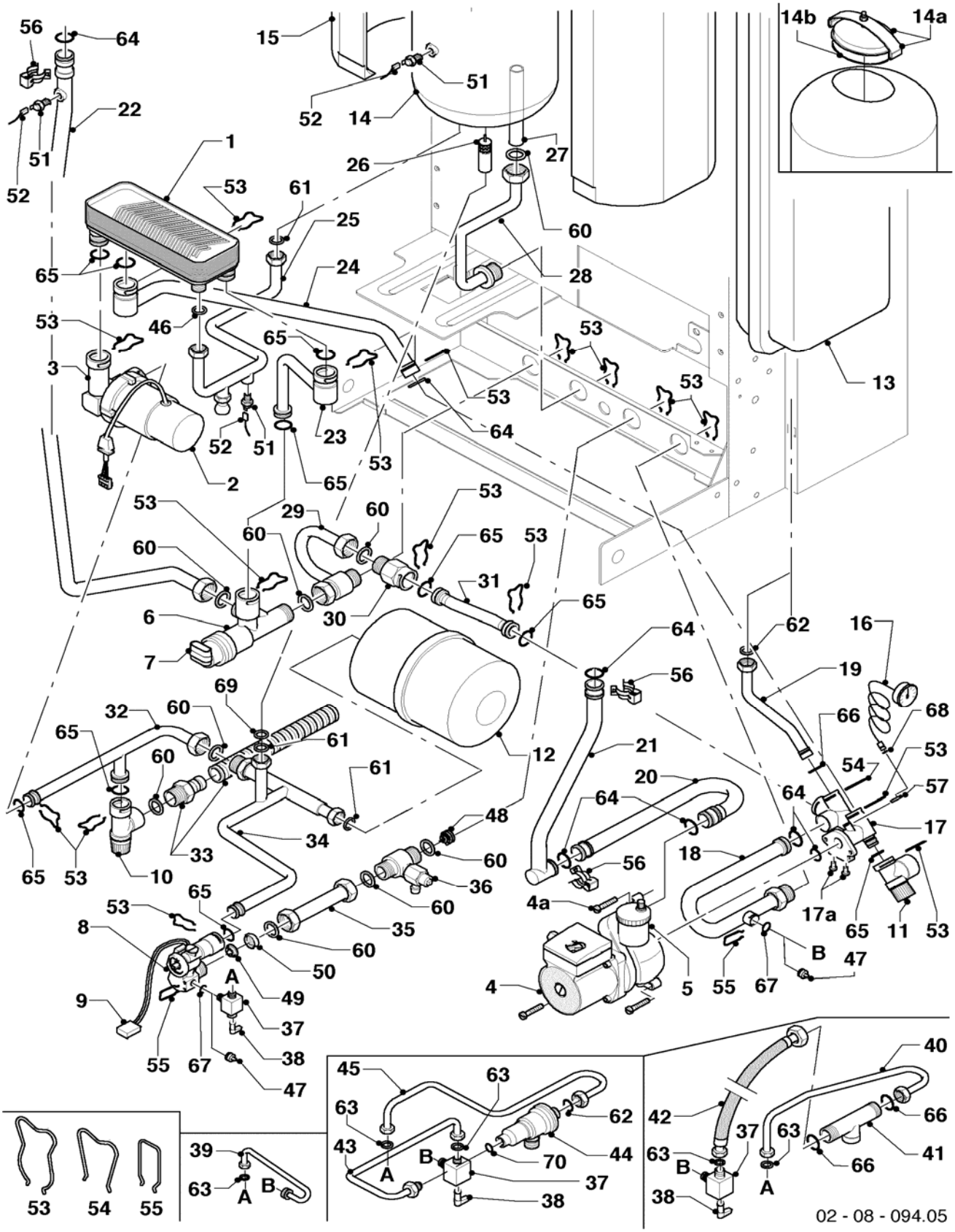

08 Hydraulic parts - Hydraulikteile

VUI 280-7

Pos.	Art.-No Teile-Nr.	Part Bezeichnung	Type, note Typ, Bemerkung
		02-08-094	
01	065153	heat exchanger DHW (20 plates)	with parts 46,53,65
		Wärmetauscher SWT (20 Platten)	mit Pos. 46,53,65
02	255031	motor d.h.w. pump	
		Motor Brauchwasserpumpe APC	
03	092001	connection piece	
		Anschlußstück BW-Pumpe	
04	160928	pump, VP5 Grundfos	with parts 04a,64
		Pumpe VP5 Grundfos	mit Pos. 04a,64
04a	118951	pan head screw	
		Linsenschraube	
05	061707	automatic de-aerator	
		Schnellentlüfter	
06	252457	diverter valve	with parts 53,60,65
		Vorrangumschaltventil	mit Pos. 53,60,65
07	140429	diverter valve actuator	
		Stellantrieb für VU-Ventil	
08	194819	aqua-sensor, cpl.	with parts 47,50,53,55,60,65,67
		Flügelrad, kpl Aqua-Sensor (m.SV)	mit Pos. 47,50,53,55,60,65,67
08	0020029604	impeller from aqua sensor	not shown
		Flügelrad (aus Aquasensor)	nicht dargestellt
09	711933	sensor	
		Sensor, Hall-Sensor	
10	190745	pressure relief valve 10 bar	with parts 53,65
		Sicherheitsventil, kpl BW 10 bar	mit Pos. 53,65
11	190732	pressure relief valve	with parts 53,65
		Sicherheitsventil	mit Pos. 53,65
12	181081	expansion vessel 1 ltr.	
		Ausdehnungsgefäß BW 1 ltr.	
13	181079	expansion vessel 10 ltr.	with part 62
		Ausdehnungsgefäß 10 ltr.	mit Pos. 62
14	064073	reservoir 20 ltr.	with parts 15,26,60,61,69
		Speicher 20 l mit Isolierschale	mit Pos. 15,26,60,61,69
14a	0020050743	cover	with part 14b
		Deckel Revisionsöffnung	mit Pos. 14b
14b	0020050744	seal	
		Dichtung Revisionsöffnung	
15	-	-	not available as spare part (see pos. no. 14)
		-	nicht einzeln lieferbar (siehe Pos. 14)
16	101271	manometer	with parts 57,68
		Manometer	mit Pos. 57,68
17	019392	connecting piece	with parts 17a,53,54,57,64,65,66,68
		Anschlußstück Pumpe	mit Pos. 17a,53,54,57,64,65,66,68
17a	118937	pan head screw	
		Linsenschraube	
18	094111	connecting tube	with parts 55,64,67
		Rohr HZRL-PA	mit Pos. 55,64,67
19	094115	connecting tube	with parts 54,62,66
		Rohr ADG-PA	mit Pos. 54,62,66
20	019382	connecting tube	with parts 56,64
		Rohr Pumpe-Schnittstelle	mit Pos. 56,64

08 Hydraulic parts - Hydraulikteile

VUI 280-7

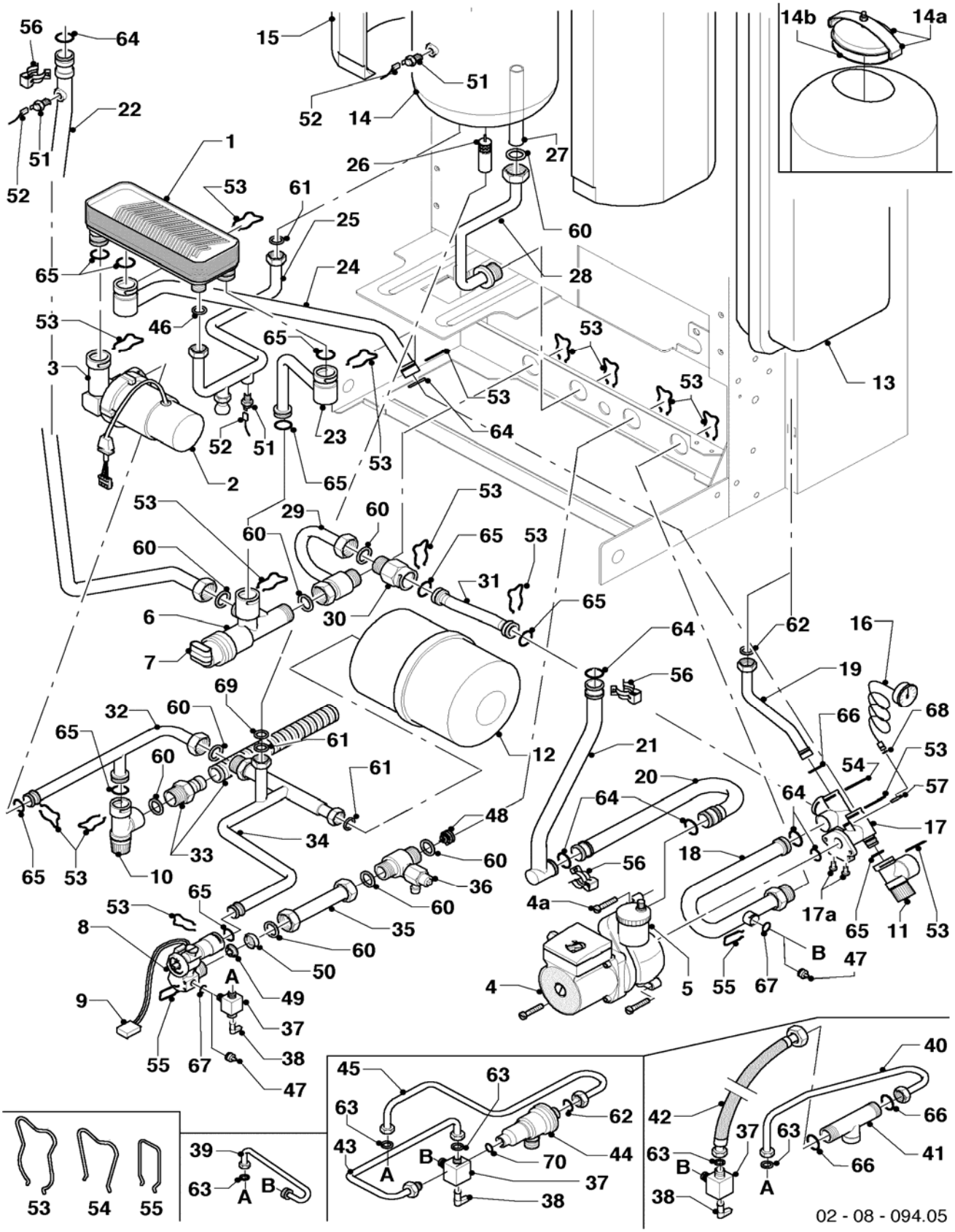

08 Hydraulic parts - Hydraulikteile

VUI 280-7

Pos.	Art.-No Teile-Nr.	Part Bezeichnung	Type, note Typ, Bemerkung
		02-08-094	
21	019380	connecting tube	with parts 56,64
		Rohr Schnittstelle-PWT	mit Pos. 56,64
22	094120	connecting tube	with parts 56,60,64
		Rohr PWT-VUV APC Kamin	mit Pos. 56,60,64
23	094123	connecting tube	with parts 53,65
		Rohr SWT-VUV	mit Pos. 53,65
24	094122	connecting tube	with parts 53,64,65
		Rohr SWT-PA	mit Pos. 53,64,65
25	094112	connecting tube	with parts 46,61
		Rohr SWT-Speicher	mit Pos. 46,61
26	0020050697	distributor	
		Verteilerrohr KW (Sprudler)	
27	091700	warm water connection tube	with part 60
		Rohr W-W Speicher 20 L	mit Pos. 60
28	094113	warm water connection tube	with parts 53,60
		Rohr Speicher-WWAus	mit Pos. 53,60
29	094140	connecting tube	with parts 53,60
		Rohr VUV-ÜSV	mit Pos. 53,60
30	150242	automatic bypass valve 1.7m	with parts 53,60,65
		Überströmventil 1,7m	mit Pos. 53,60,65
30	150243	automatic bypass valve 3.5m	with parts 53,60,65
		Überströmventil 3,5m	mit Pos. 53,60,65
30	150240	automatic bypass valve 2.5m	with parts 53,60,65
		Überströmventil 2,5m	mit Pos. 53,60,65
31	094114	connecting tube	with parts 53,65
		Rohr ÜSV-PA	mit Pos. 53,65
32	023226	connecting tubes (set)	only as complete kit (pos. 32,35,36), with parts 53,60,65
		Rohre KW (Set)	nur als komplettes Set (Pos. 32,35,36), mit Pos. 53,60,65
33	092002	connection piece	with part 60
		Anschlußstück SV-Ablauf	mit Pos. 60
34	094139	connecting tube	with parts 53,60,61,65,69
		Rohr Aquasensor->Speicher	mit Pos. 53,60,61,65,69
35	023226	connecting tubes (set)	only as complete kit (pos. 32,35,36), with parts 53,60,65
		Rohre KW (Set)	nur als komplettes Set (Pos. 32,35,36), mit Pos. 53,60,65
36	023226	connecting tubes (set)	only as complete kit (pos. 32,35,36), with parts 53,60,65
		Rohre KW (Set)	nur als komplettes Set (Pos. 32,35,36), mit Pos. 53,60,65
37	014674	filling valve with non-return valve	with parts 38,55,63,67
		Füllventil m. Rückschlagventil	mit Pos. 38,55,63,67
38	125151	handle for drain cock	
		Griff Füllventil	
39	094124	connecting tube	with parts 55,63,67
		Rohr FE (IT,ES,PT,GO)	mit Pos. 55,63,67
40	-	-	only GB
		-	nur GB
41	-	-	only GB
		-	nur GB
42	-	-	only GB
		-	nur GB
43	-	-	only FR
		-	nur FR

08 Hydraulic parts - Hydraulikteile

VUI 280-7

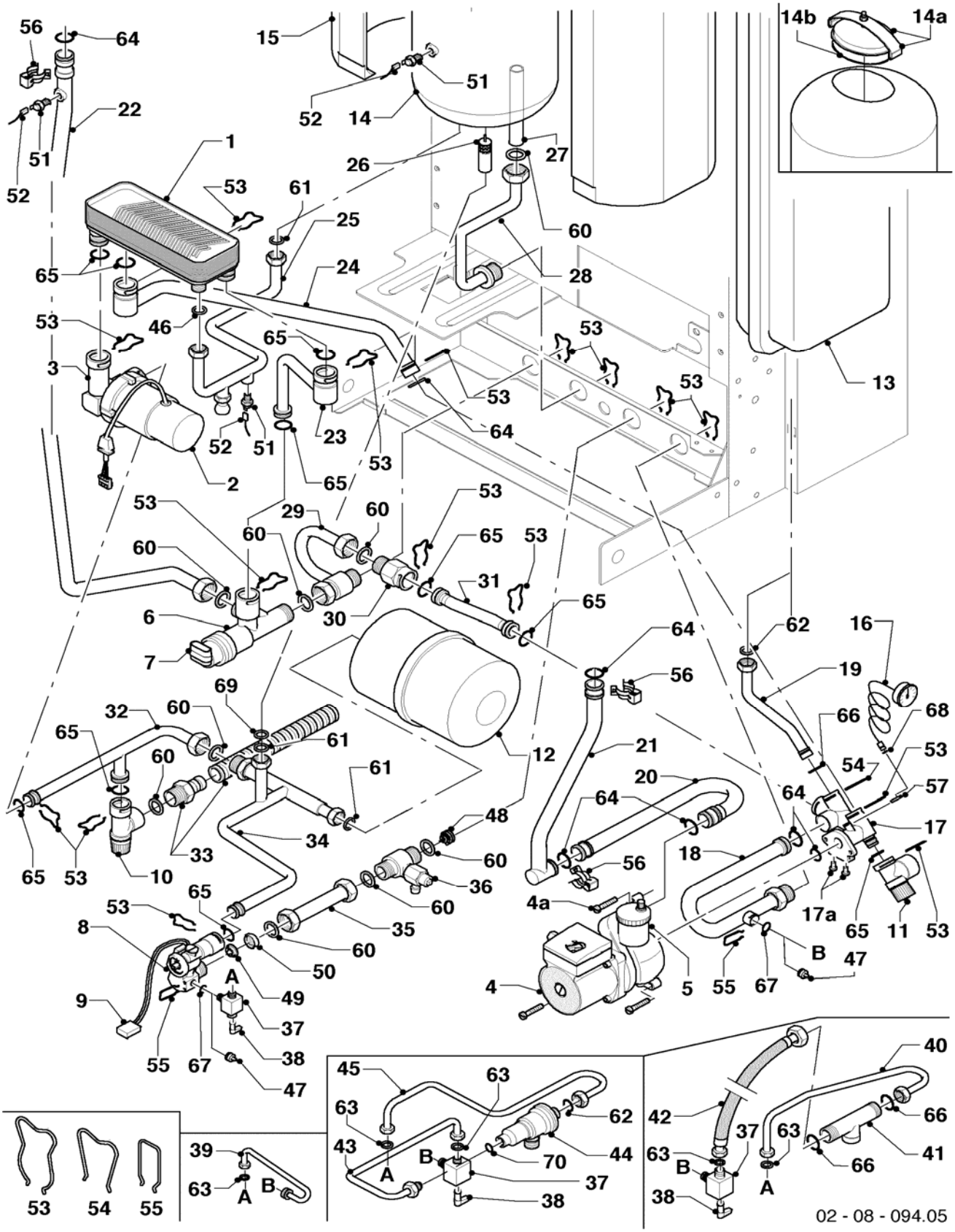

08 Hydraulic parts - Hydraulikteile

VUI 280-7

Pos.	Art.-No Teile-Nr.	Part Bezeichnung	Type, note Typ, Bemerkung
		02-08-094	
44	-	-	only FR
		-	nur FR
45	-	-	only FR
		-	nur FR
46	209481	covering plate (set of 10)	
		Blende (Set à 10 Stück)	
47	139471	plug (compl.)	with part 67
		Stopfen	mit Pos. 67
48	014723	return valve	with part 60
		Ventil Rückschlag	mit Pos. 60
49	012987	water quantity limitator (11.7 l/min)	
		Wassermengenbegrenzer (11,7 l/min)	
50	074514	filter	
		Sieb	
51	252805	NTC-sensor	
		Fühler (NTC)	
52	256187	cable tree	
		Kabelbaum, kpl Kamin 24,28kW	
53	219622	spring clamp (set of 10)	
		Klemmfeder (Set à 10 Stück)	
54	219623	spring clamp (set of 10)	
		Klemmfeder (Set à 10 Stück)	
55	154150	clip	
		Bügel	
56	219621	spring clamp (set of 10)	
		Klemmfeder PWT (Set à 10 Stück)	
57	085751	pressure gauge clip	
		Halter	
60	981140	packing ring (set of 10)	
		Dichtung, 3/4 (Set à 10 Stück)	
61	981142	packing ring (set of 10)	
		Dichtung (Set à 10 Stück)	
62	981149	packing ring (set of 10)	
		Dichtung (Set à 10 Stück)	
63	981146	packing ring (set of 10)	
		Dichtung (Set à 10 Stück)	
64	981151	packing ring (set of 10)	
		Dichtung (Set à 10 Stück)	
65	981163	packing ring (set of 10)	
		Dichtung (Set à 10 Stück)	
66	981165	packing ring (set of 10)	
		Dichtung (Set à 10 Stück)	
67	981154	packing ring (set of 10)	
		Dichtung (Set à 10 Stück)	
68	981155	packing ring (set of 10)	
		Dichtung (Set à 10 Stück)	
69	981373	packing ring (set of 10)	
		Dichtung (Set à 10 Stück)	
70	980308	packingring	
		Dichtung	

12 Control box - Schaltkasten

VUI 280-7

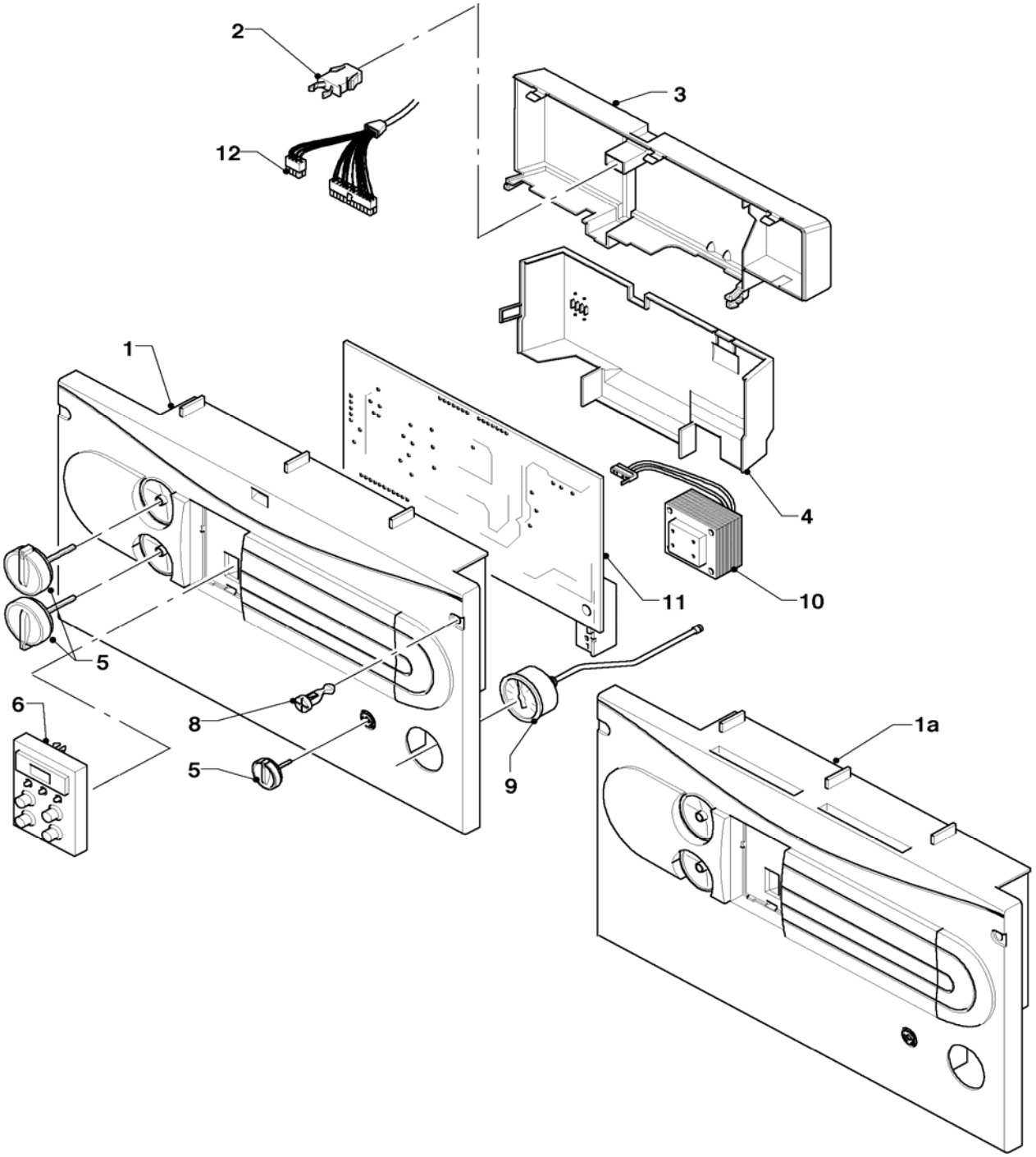

02 - 12 - 042.04

12 Control box - Schaltkasten

VUI 280-7

Pos.	Art.-No Teile-Nr.	Part Bezeichnung	Type, note Typ, Bemerkung
		02-12-042	
00	251961	fuse 1.25A T (set of 10)	1.25 AT, not shown
		Sicherung 1,25A T (Set à 10 Stück)	1,25 AT, nicht dargestellt
00	251955	fuse 2.0A T (set of 10)	2.0 AT, not shown
		Sicherung 2,0A T (Set à 10 Stück)	2,0 AT, nicht dargestellt
01	-	-	no longer available, replaced by pos. 01a (if existing, front cover must be replaced!)
		-	nicht mehr lieferbar, ersetzt durch Pos. 01a (falls vorhanden, muß auch der Frontdeckel ersetzt werden!)
01a	136894	front cover (grey)	grey, with part 05
		Gehäuse Vorderteil (grau)	grau, mit Pos. 05
01a	295311	front cover (platinum)	platinum, with part 05
		Gehäuse Vorderteil, kpl (platin)	platin, mit Pos. 05
02	088734	lock	
		Verschluss	
03	-	-	no spare part (type plate)
		-	Wegen Typenschild kein Ersatzteil!
04	136882	back panel	
		Gehäuse Rückwand, Unterteil	
05	114288	knobs grey (set of 3)	grey
		Knopf grau (Set à 3 Stück)	grau
05	114289	knobs platinum (set of 3)	platinum
		Knopf platin (Set à 3 Stück)	platin
06	130822	printed circuit with display (grey)	grey
		Leiterplatte Display (grau)	grau
06	130817	printed circuit with display (platinum)	platinum
		Leiterplatte Display (platin)	platin
08	132925	securing fastener (set of 10)	
		Bolzen (Set à 10 Stück)	
09	101271	manometer	
		Manometer	
10	287450	transformer	
		Transformator	
11	0020034604	printed circuit	
		Leiterplatte Euro all	
12	256187	cable tree	
		Kabelbaum, kpl Kamin 24,28kW	

General view of sheet - Baugruppenübersicht

VUI 240-7 R3, VUI 280-7 R3

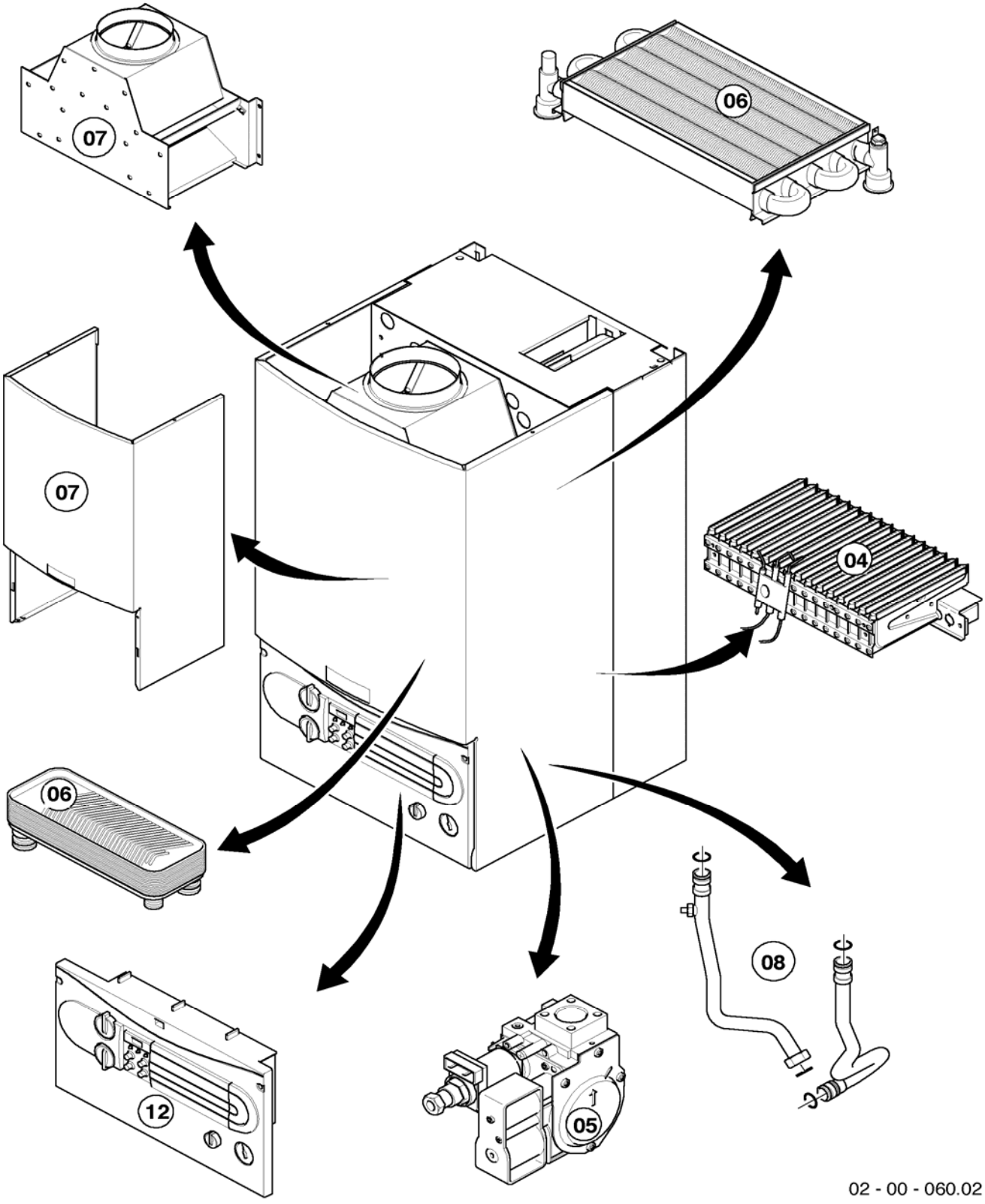

04 Burner - Brenner

VUI 240-7 R3, VUI 280-7 R3

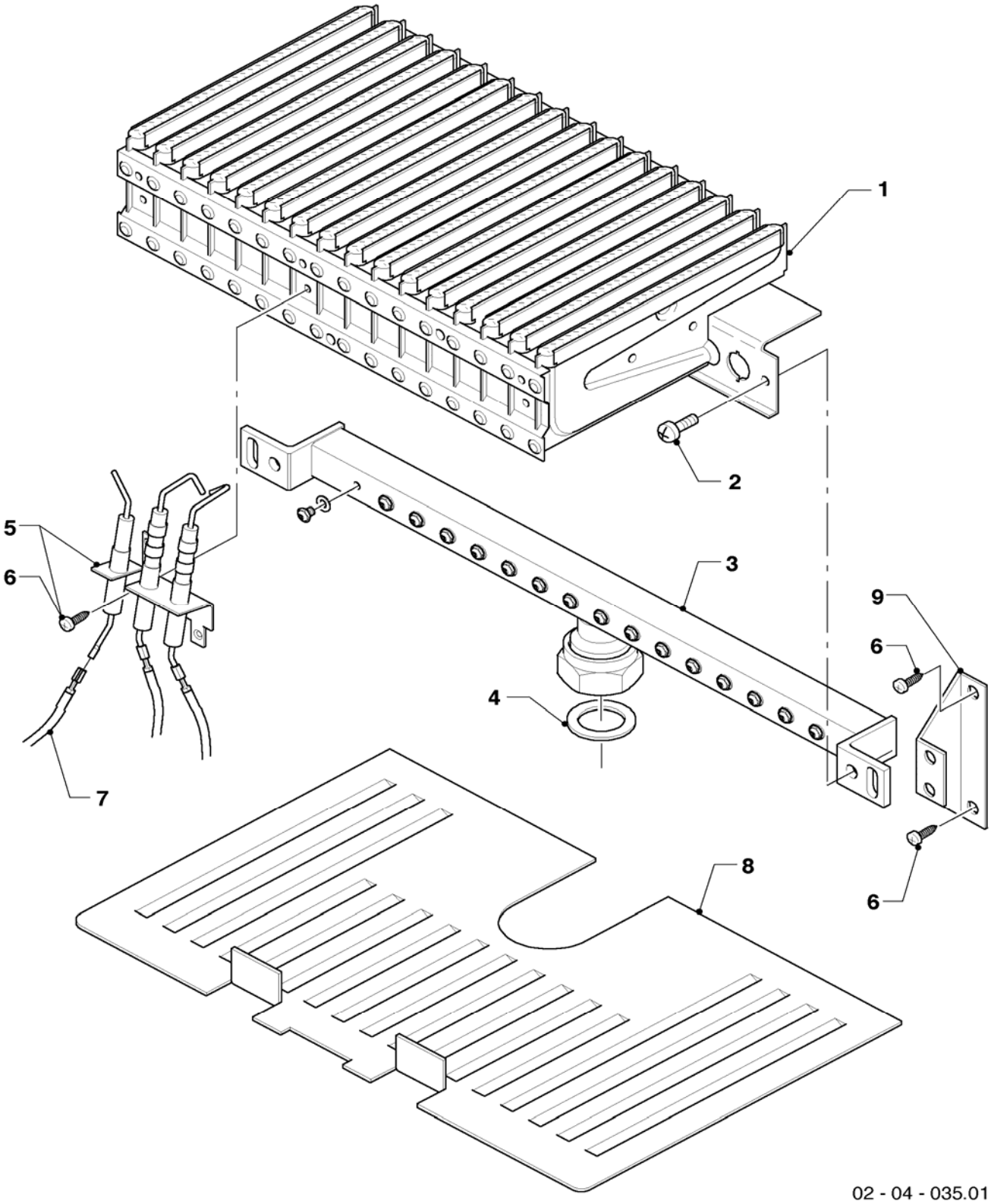

04 Burner - Brenner

VUI 240-7 R3, VUI 280-7 R3

Pos.	Art.-No Teile-Nr.	Part Bezeichnung	Type, note Typ, Bemerkung
		02-04-035	
01	031500	burner chamber group	VUI 240-7 R3, with part 02
		Kammergruppe 24kW	VUI 240-7 R3, mit Pos. 02
01	031501	burner chamber group	VUI 280-7 R3, with part 02
		Kammergruppe 28kW	VUI 280-7 R3, mit Pos. 02
02	118937	pan head screw	
		Linsenschraube	
03	126780	distributor tube H	VUI 240-7 R3, with parts 02,04
		Kammerträger 24kW H-Gas	VUI 240-7 R3, mit Pos. 02,04
03	126781	distributor tube B	VUI 240-7 R3, with parts 02,04
		Kammerträger 24+25kW PB-Gas	VUI 240-7 R3, mit Pos. 02,04
03	126782	distributor tube H	VUI 280-7 R3, with parts 02,04
		Kammerträger 28kW H-Gas	VUI 280-7 R3, mit Pos. 02,04
03	126783	distributor tube B	VUI 280-7 R3, with parts 02,04
		Kammerträger 28kW PB-Gas	VUI 280-7 R3, mit Pos. 02,04
04	981142	packing ring (set of 10)	
		Dichtung (Set à 10 Stück)	
05	090724	ignition + monitoring elektrode	with part 06
		Elektrode 12-28kW	mit Pos. 06
06	235750	screw	
		Blechschraube	
07	256187	cable tree	
		Kabelbaum, kpl Kamin 24,28kW	
08	213257	protection plate	
		Strahlungsblech	
09	098916	support (set of 2)	with parts 02,06
		Halter Kammerträger (Set à 2 Stück)	mit Pos. 02,06

05 Gas section - Gasarmatur

VUI 240-7 R3, VUI 280-7 R3

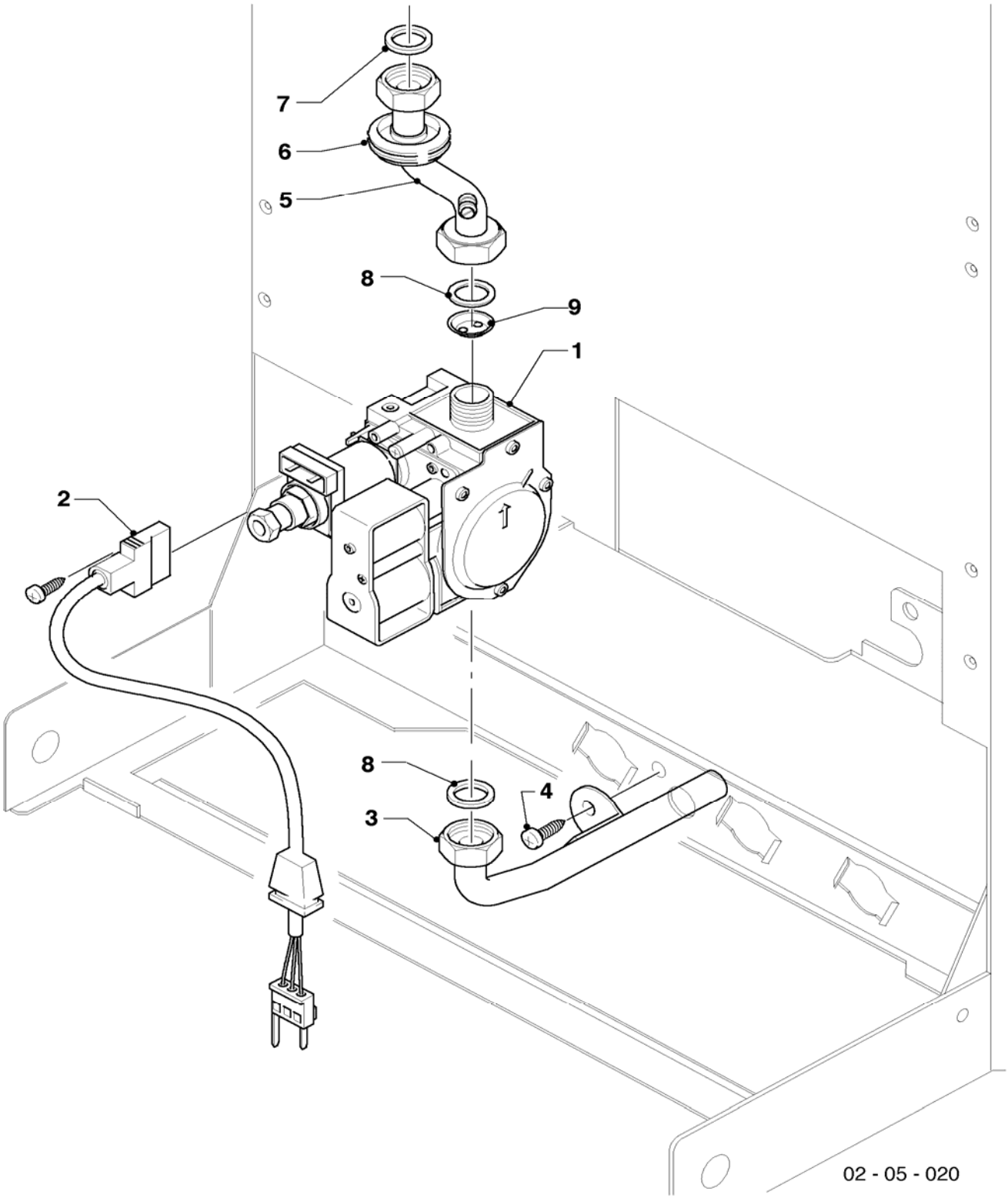

05 Gas section - Gasarmatur

VUI 240-7 R3, VUI 280-7 R3

Pos.	Art.-No Teile-Nr.	Part Bezeichnung	Type, note Typ, Bemerkung
		02-05-020	
01	053560	gas section H-gas	VUI ... R3, H-Gas, with part 08
		Gasarmatur H-Gas SIT G3/4	VUI ... R3, H-gas, mit Pos. 08
01	053561	gas section P/B-gas	VUI ... R3, PB-Gas, with part 08
		Gasarmatur PB-Gas SIT G3/4	VUI ... R3, PB-gas, mit Pos. 08
02	090915	connection cable	
		Verbindungsleitung Gasarmatur SIT	
03	0020013963	gas tube	with parts 04,08
		Gasrohr Zuleitung	mit Pos. 04,08
04	235715	tapping screw ISO 7049	
		Blechschraube ISO 7049	
05	0020013960	gas tube	VUI 240-7 R3, with parts 07,08
		Gasrohr APC Kamin 24kW	VUI 240-7 R3, mit Pos. 07,08
05	0020013961	gas tube	VUI 280-7 R3, with parts 07,08
		Gasrohr APC Kamin 28kW	VUI 280-7 R3, mit Pos. 07,08
06	-	-	only for VUI turbo
		-	nur für VUI turbo
07	981142	packing ring (set of 10)	
		Dichtung (Set à 10 Stück)	
08	981307	packing ring (set of 10)	
		Dichtung (Set à 10 Stück)	
09	049753	pre-nozzle (2 x 4.20)	VUI 240-7 R3, H
		Vordüse (2 x 4,20)	VUI 240-7 R3, H
09	049749	pre-nozzle (2 x 3.25)	VUI 240-7 R3, B
		Vordüse (2 x 3,25)	VUI 240-7 R3, B
09	049754	pre-nozzle (2 x 4.75)	VUI 280-7 R3, H
		Vordüse (2 x 4,75)	VUI 280-7 R3, H
09	049752	pre-nozzle (2 x 4.00)	VUI 280-7 R3, B
		Vordüse (2 x 4,00)	VUI 280-7 R3, B

06 Heat exchanger - Wärmetauscher

VUI 240-7 R3, VUI 280-7 R3

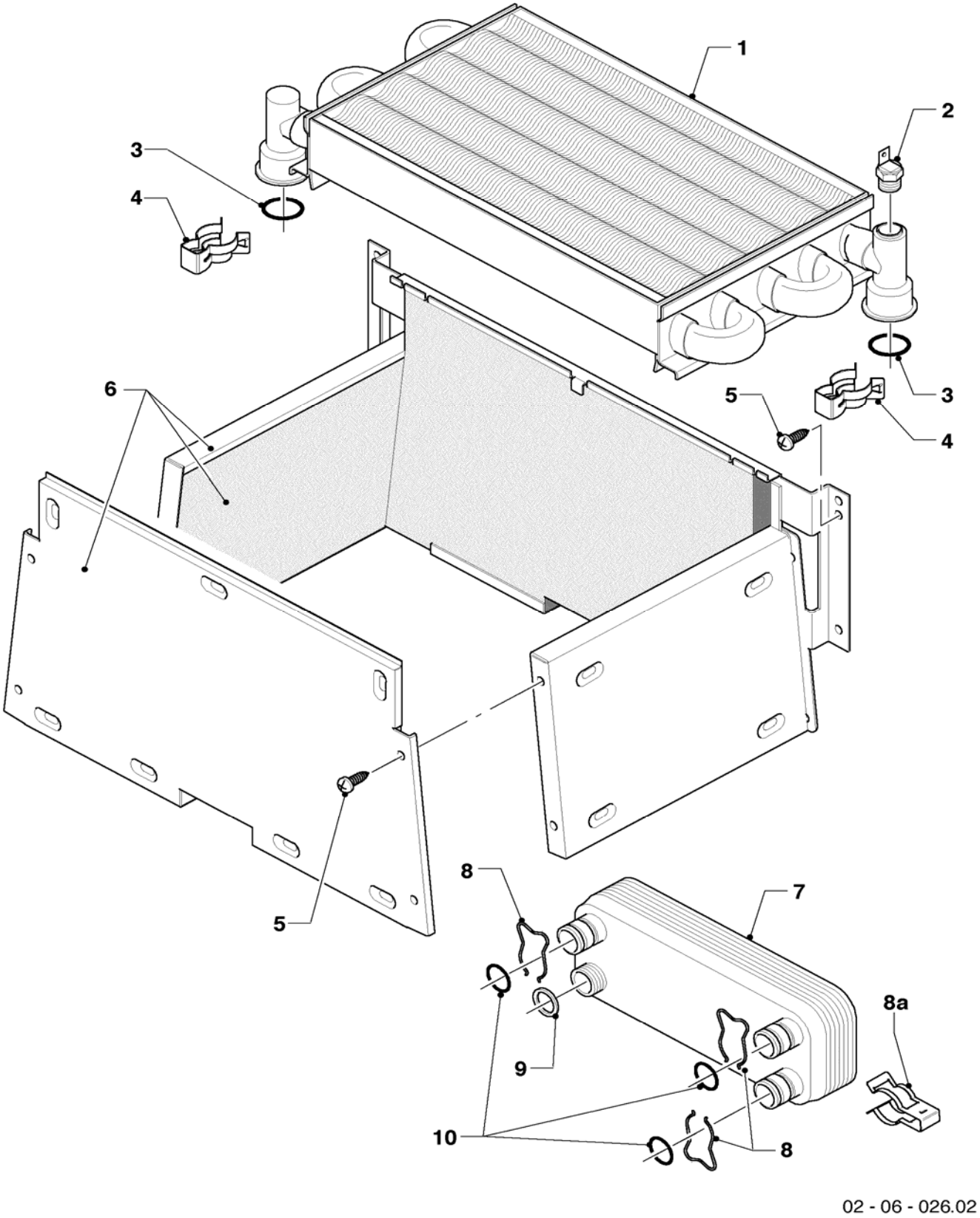

06 Heat exchanger - Wärmetauscher

VUI 240-7 R3, VUI 280-7 R3

Pos.	Art.-No Teile-Nr.	Part Bezeichnung	Type, note Typ, Bemerkung
		02-06-026	
01	064713	heat exchanger 24kW	VUI 240-7 R3, with parts 03,04
		Wärmetauscher 24kW Kamin	VUI 240-7 R3, mit Pos. 03,04
01	064722	heat exchanger 28kW	VUI 280-7 R3, with parts 03,04
		Wärmetauscher 28kW Kamin	VUI 280-7 R3, mit Pos. 03,04
02	252805	NTC-sensor	
		Fühler (NTC)	
03	981151	packing ring (set of 10)	
		Dichtung (Set à 10 Stück)	
04	219621	spring clamp (set of 10)	
		Klemmfeder PWT (Set à 10 Stück)	
05	235715	tapping screw ISO 7049	
		Blechschraube ISO 7049	
06	117546	combustion chamber, 24kW	VUI 240-7 R3, with part 05
		Heizschacht 24kW Kamin/Turbo	VUI 240-7 R3, mit Pos. 05
06	117544	combustion chamber, 28kW	VUI 280-7 R3, with part 05
		Heizschacht 28kW Kamin	VUI 280-7 R3, mit Pos. 05
07	065131	heat exchanger DHW (12 plates)	VUI 240-7 R3, with parts 08,08a,09,10
		Wärmetauscher SWT (12 Platten)	VUI 240-7 R3, mit Pos. 08,08a,09,10
07	065153	heat exchanger DHW (20 plates)	VUI 280-7 R3, with parts 08,08a,09,10
		Wärmetauscher SWT (20 Platten)	VUI 280-7 R3, mit Pos. 08,08a,09,10
08	219622	spring clamp (set of 10)	
		Klemmfeder (Set à 10 Stück)	
08a	219636	clip (set of 2)	
		Klammer (Set à 2 Stück)	
09	981142	packing ring (set of 10)	
		Dichtung (Set à 10 Stück)	
10	981163	packing ring (set of 10)	
		Dichtung (Set à 10 Stück)	

07 Casing parts - Verkleidungsteile

VUI 240-7 R3, VUI 280-7 R3

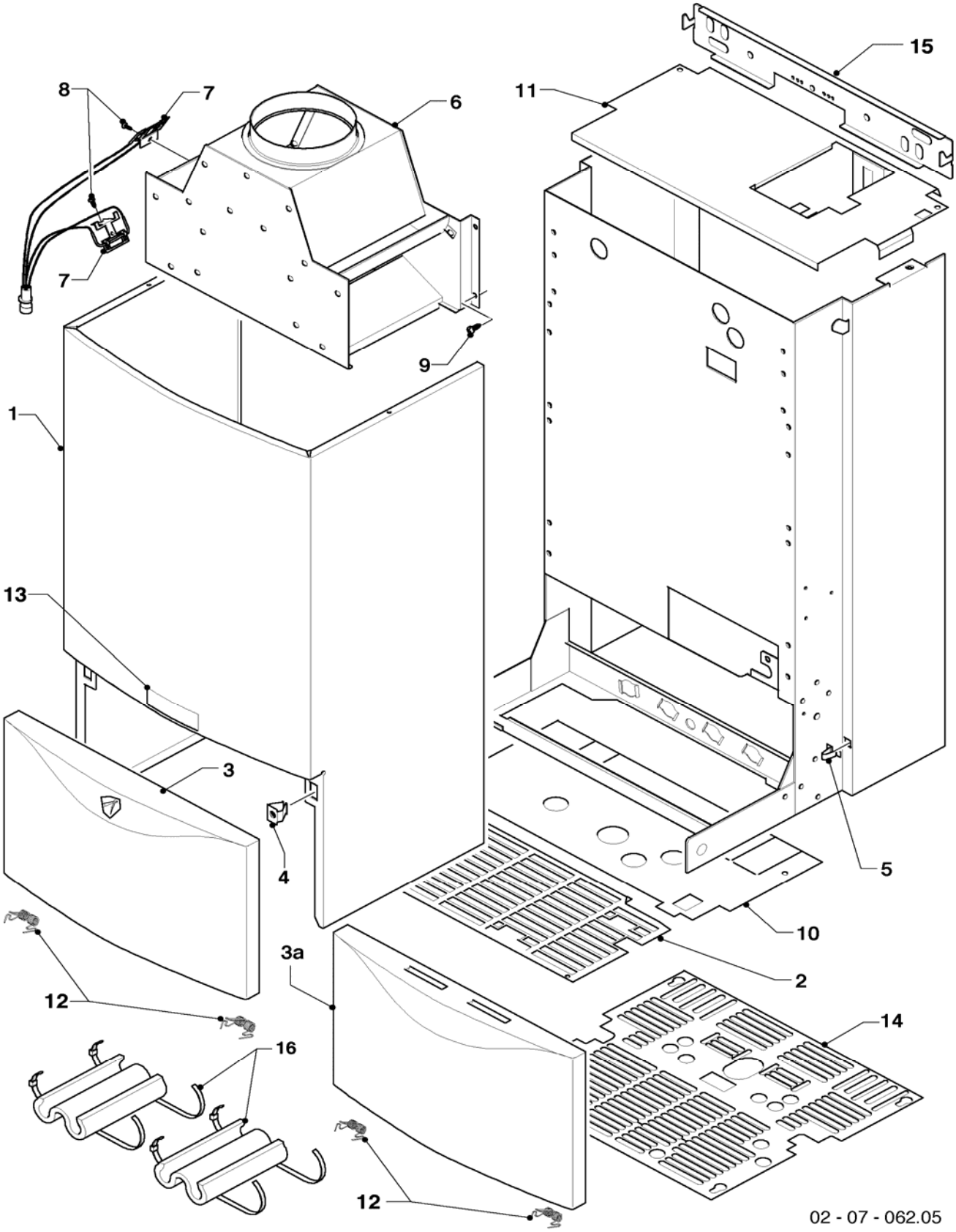

07 Casing parts - Verkleidungsteile

VUI 240-7 R3, VUI 280-7 R3

Pos.	Art.-No Teile-Nr.	Part Bezeichnung	Type, note Typ, Bemerkung
		02-07-062	
01	067314	case	with parts 04,05,13
		Mantel	mit Pos. 04,05,13
02	-	-	no longer available
		-	nicht mehr einzeln lieferbar
03	078954	cover, casing (sheet metal)	until 09/02, with part 12
		Deckel, Verkleidung (Blech)	bis 09/02, mit Pos. 12
03a	078345	cover, casing (sheet metal)	from 09/02, with part 12
		Deckel, Verkleidung (Blech)	ab 09/02, mit Pos. 12
04	219620	clip (set of 10)	
		Klammer (Set à 10 Stück)	
05	219619	clip (set of 10)	
		Klammer (Set à 10 Stück)	
06	102514	draft diverter	VUI 240-7 R3, with part 09
		Strömungssicherung 24kW	VUI 240-7 R3, mit Pos. 09
06	102515	draft diverter	VUI 280-7 R3, with part 09
		Strömungssicherung 28kW	VUI 280-7 R3, mit Pos. 09
07	253549	flue sensor	with part 08
		Fühler, kpl Abgassensor	mit Pos. 08
08	235750	screw	
		Blechschraube	
09	235715	tapping screw ISO 7049	
		Blechschraube ISO 7049	
10	-	-	no longer available
		-	nicht mehr einzeln lieferbar
11	069934	top cover	
		Abdeckplatte oben	
12	188742	spring (set of 2)	
		Feder (Set à 2 Stück)	
13	118096	badge	
		Firmenschild (alle Typen)	
14	079639	bottom cover	
		Abdeckplatte unten	
15	099035	hanging bracket	
		Halter Gerät	
16	-	-	only for balcony installation
		-	nur für Balkon-Geräte

08 Hydraulic parts - Hydraulikteile

VUI 240-7 R3, VUI 280-7 R3

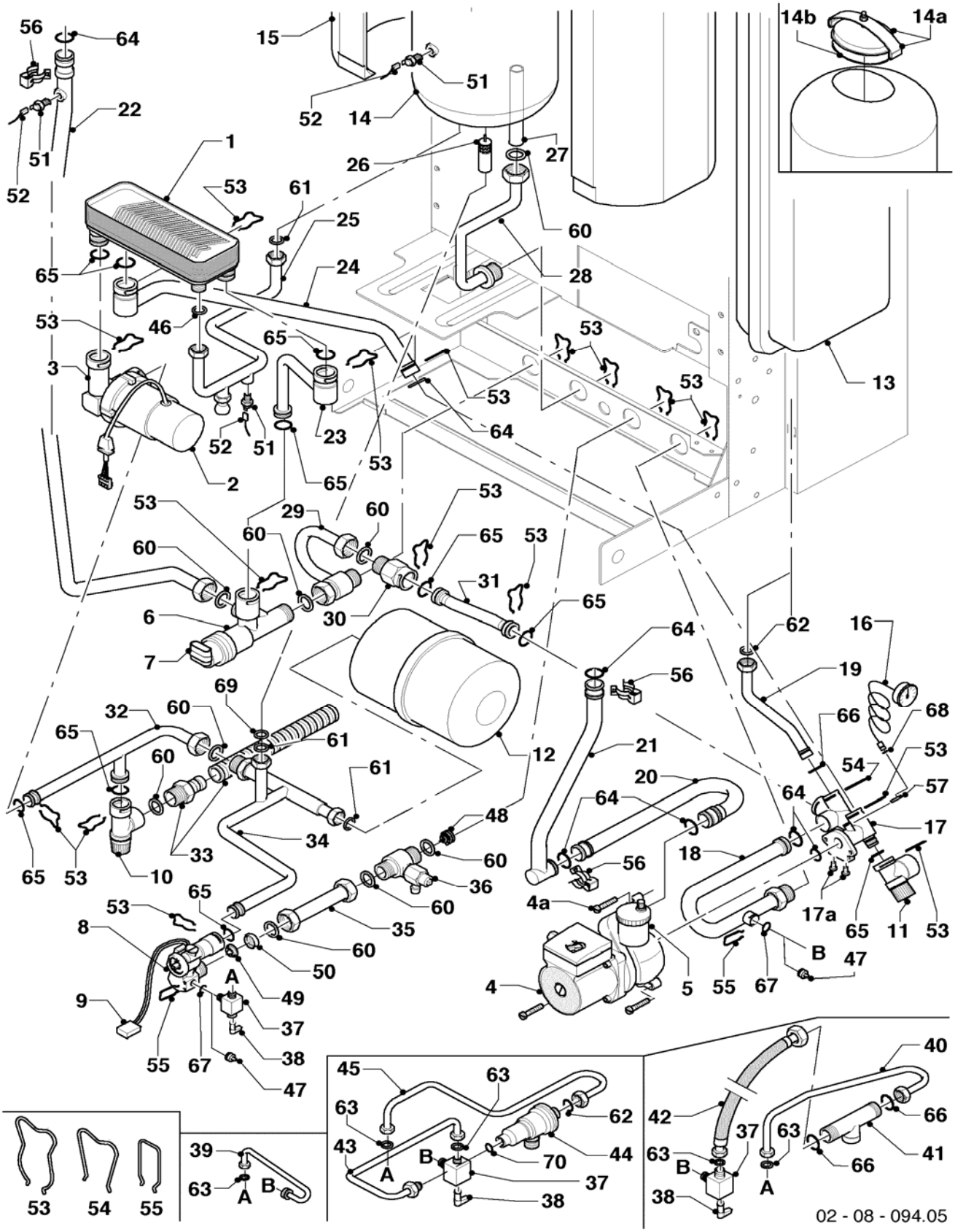

08 Hydraulic parts - Hydraulikteile

VUI 240-7 R3, VUI 280-7 R3

Pos.	Art.-No Teile-Nr.	Part Bezeichnung	Type, note Typ, Bemerkung
		02-08-094	
01	065131	heat exchanger DHW (12 plates)	VUI 240-7 R3, with parts 46,53,65
		Wärmetauscher SWT (12 Platten)	VUI 240-7 R3, mit Pos. 46,53,65
01	065153	heat exchanger DHW (20 plates)	VUI 280-7 R3, with parts 46,53,65
		Wärmetauscher SWT (20 Platten)	VUI 280-7 R3, mit Pos. 46,53,65
02	255031	motor d.h.w. pump	
		Motor Brauchwasserpumpe APC	
03	092001	connection piece	
		Anschlußstück BW-Pumpe	
04	160928	pump, VP5 Grundfos	with parts 04a,64
		Pumpe VP5 Grundfos	mit Pos. 04a,64
04a	118951	pan head screw	
		Linsenschraube	
05	061707	automatic de-aerator	
		Schnellentlüfter	
06	252457	diverter valve	with parts 53,60,65
		Vorrangumschaltventil	mit Pos. 53,60,65
07	140429	diverter valve actuator	
		Stellantrieb für VU-Ventil	
08	194819	aqua-sensor, cpl.	with parts 47,50,53,55,60,65,67
		Flügelrad, kpl Aqua-Sensor (m.SV)	mit Pos. 47,50,53,55,60,65,67
08	0020029604	impeller from aqua sensor	not shown
		Flügelrad (aus Aquasensor)	nicht dargestellt
09	711933	sensor	
		Sensor, Hall-Sensor	
10	190745	pressure relief valve 10 bar	with parts 53,65
		Sicherheitsventil, kpl BW 10 bar	mit Pos. 53,65
11	190732	pressure relief valve	with parts 53,65
		Sicherheitsventil	mit Pos. 53,65
12	181081	expansion vessel 1 ltr.	
		Ausdehnungsgefäß BW 1 ltr.	
13	181079	expansion vessel 10 ltr.	with part 62
		Ausdehnungsgefäß 10 ltr.	mit Pos. 62
14	064073	reservoir 20 ltr.	with parts 15,26,60,61,69
		Speicher 20 l mit Isolierschale	mit Pos. 15,26,60,61,69
14a	0020050743	cover	with part 14b
		Deckel Revisionsöffnung	mit Pos. 14b
14b	0020050744	seal	
		Dichtung Revisionsöffnung	
15	-	-	not available as spare part (see pos. no. 14)
		-	nicht einzeln lieferbar (siehe Pos. 14)
16	101271	manometer	with parts 57,68
		Manometer	mit Pos. 57,68
17	019392	connecting piece	with parts 17a,53,54,57,64,65,66,68
		Anschlußstück Pumpe	mit Pos. 17a,53,54,57,64,65,66,68
17a	118937	pan head screw	
		Linsenschraube	
18	094111	connecting tube	with parts 55,64,67
		Rohr HZRL-PA	mit Pos. 55,64,67
19	094115	connecting tube	with parts 54,62,66
		Rohr ADG-PA	mit Pos. 54,62,66
20	019382	connecting tube	with parts 56,64
		Rohr Pumpe-Schnittstelle	mit Pos. 56,64
21	019378	connecting tube	VUI 240-7 R3, with parts 56,64
		Rohr Schnittstelle-PWT	VUI 240-7 R3, mit Pos. 56,64

08 Hydraulic parts - Hydraulikteile

VUI 240-7 R3, VUI 280-7 R3

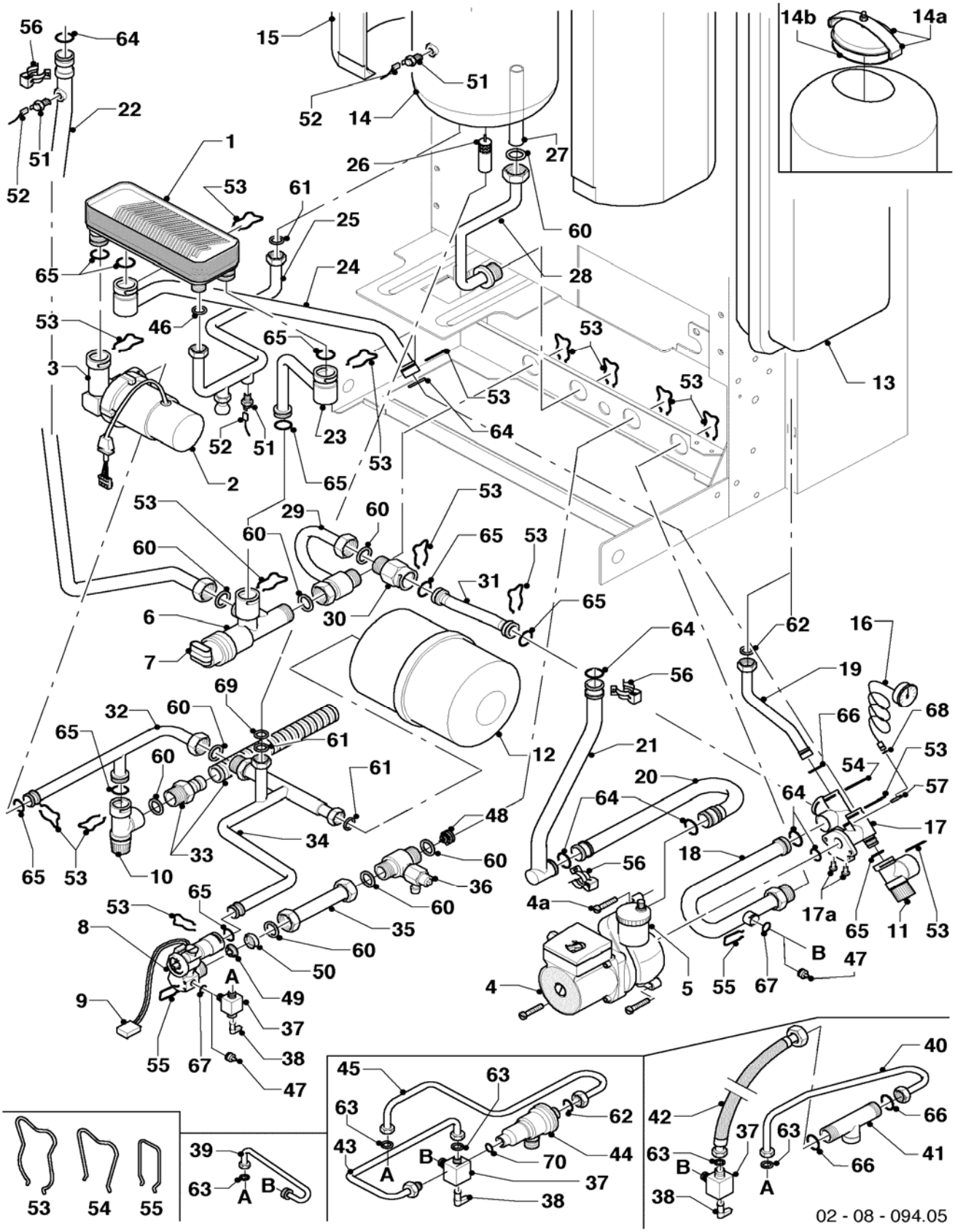

08 Hydraulic parts - Hydraulikteile

VUI 240-7 R3, VUI 280-7 R3

Pos.	Art.-No Teile-Nr.	Part Bezeichnung	Type, note Typ, Bemerkung
		02-08-094	
21	019380	connecting tube	VUI 280-7 R3, with parts 56,64
		Rohr Schnittstelle-PWT	VUI 280-7 R3, mit Pos. 56,64
22	094120	connecting tube	with parts 56,60,64
		Rohr PWT-VUV APC Kamin	mit Pos. 56,60,64
23	094123	connecting tube	with parts 53,65
		Rohr SWT-VUV	mit Pos. 53,65
24	094122	connecting tube	with parts 53,64,65
		Rohr SWT-PA	mit Pos. 53,64,65
25	094112	connecting tube	with parts 46,61
		Rohr SWT-Speicher	mit Pos. 46,61
26	0020050697	distributor	
		Verteilerrohr KW (Sprudler)	
27	091700	warm water connection tube	with part 60
		Rohr W-W Speicher 20 L	mit Pos. 60
28	094113	warm water connection tube	with parts 53,60
		Rohr Speicher-WWAus	mit Pos. 53,60
29	094140	connecting tube	with parts 53,60
		Rohr VUV-ÜSV	mit Pos. 53,60
30	150242	automatic bypass valve 1.7m	with parts 53,60,65
		Überströmventil 1,7m	mit Pos. 53,60,65
30	150243	automatic bypass valve 3.5m	with parts 53,60,65
		Überströmventil 3,5m	mit Pos. 53,60,65
30	150240	automatic bypass valve 2.5m	with parts 53,60,65
		Überströmventil 2,5m	mit Pos. 53,60,65
31	094114	connecting tube	with parts 53,65
		Rohr ÜSV-PA	mit Pos. 53,65
32	023226	connecting tubes (set)	only as complete kit (pos. 32,35,36), with parts 53,60,65
		Rohre KW (Set)	nur als komplettes Set (Pos. 32,35,36), mit Pos. 53,60,65
33	092002	connection piece	with part 60
		Anschlußstück SV-Ablauf	mit Pos. 60
34	094139	connecting tube	with parts 53,60,61,65,69
		Rohr Aquasensor->Speicher	mit Pos. 53,60,61,65,69
35	023226	connecting tubes (set)	only as complete kit (pos. 32,35,36), with parts 53,60,65
		Rohre KW (Set)	nur als komplettes Set (Pos. 32,35,36), mit Pos. 53,60,65
36	023226	connecting tubes (set)	only as complete kit (pos. 32,35,36), with parts 53,60,65
		Rohre KW (Set)	nur als komplettes Set (Pos. 32,35,36), mit Pos. 53,60,65
37	014674	filling valve with non-return valve	with parts 38,55,63,67
		Füllventil m. Rückschlagventil	mit Pos. 38,55,63,67
38	125151	handle for drain cock	
		Griff Füllventil	
39	094124	connecting tube	with parts 55,63,67
		Rohr FE (IT,ES,PT,GO)	mit Pos. 55,63,67
40	-	-	only GB
		-	nur GB
41	-	-	only GB
		-	nur GB
42	-	-	only GB
		-	nur GB
43	-	-	only FR
		-	nur FR

08 Hydraulic parts - Hydraulikteile

VUI 240-7 R3, VUI 280-7 R3

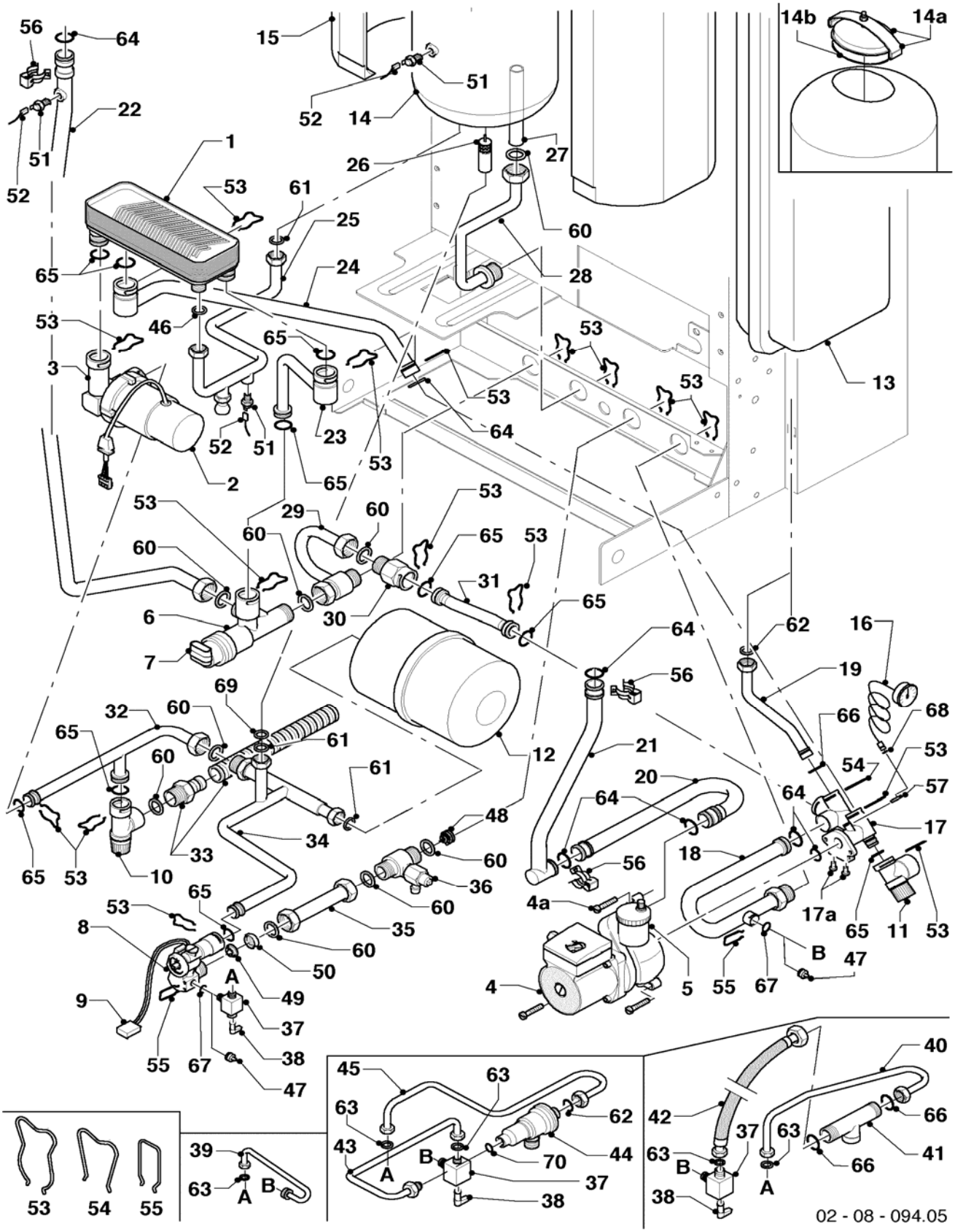

08 Hydraulic parts - Hydraulikteile

VUI 240-7 R3, VUI 280-7 R3

Pos.	Art.-No Teile-Nr.	Part Bezeichnung	Type, note Typ, Bemerkung
		02-08-094	
44	-	-	only FR
		-	nur FR
45	-	-	only FR
		-	nur FR
46	209481	covering plate (set of 10)	
		Blende (Set à 10 Stück)	
47	139471	plug (compl.)	with part 67
		Stopfen	mit Pos. 67
48	014723	return valve	with part 60
		Ventil Rückschlag	mit Pos. 60
49	012976	water quantity limitator (9.4 l)	VUI 240-7 R3
		Wassermengenbegrenzer (9,4 l)	VUI 240-7 R3
49	012987	water quantity limitator (11.7 l/min)	VUI 280-7 R3
		Wassermengenbegrenzer (11,7 l/min)	VUI 280-7 R3
50	074514	filter	
		Sieb	
51	252805	NTC-sensor	
		Fühler (NTC)	
52	256187	cable tree	
		Kabelbaum, kpl Kamin 24,28kW	
53	219622	spring clamp (set of 10)	
		Klemmfeder (Set à 10 Stück)	
54	219623	spring clamp (set of 10)	
		Klemmfeder (Set à 10 Stück)	
55	154150	clip	
		Bügel	
56	219621	spring clamp (set of 10)	
		Klemmfeder PWT (Set à 10 Stück)	
57	085751	pressure gauge clip	
		Halter	
60	981140	packing ring (set of 10)	
		Dichtung, 3/4 (Set à 10 Stück)	
61	981142	packing ring (set of 10)	
		Dichtung (Set à 10 Stück)	
62	981149	packing ring (set of 10)	
		Dichtung (Set à 10 Stück)	
63	981146	packing ring (set of 10)	
		Dichtung (Set à 10 Stück)	
64	981151	packing ring (set of 10)	
		Dichtung (Set à 10 Stück)	
65	981163	packing ring (set of 10)	
		Dichtung (Set à 10 Stück)	
66	981165	packing ring (set of 10)	
		Dichtung (Set à 10 Stück)	
67	981154	packing ring (set of 10)	
		Dichtung (Set à 10 Stück)	
68	981155	packing ring (set of 10)	
		Dichtung (Set à 10 Stück)	
69	981373	packing ring (set of 10)	
		Dichtung (Set à 10 Stück)	
70	980308	packingring	
		Dichtung	

12 Control box - Schaltkasten

VUI 240-7 R3, VUI 280-7 R3

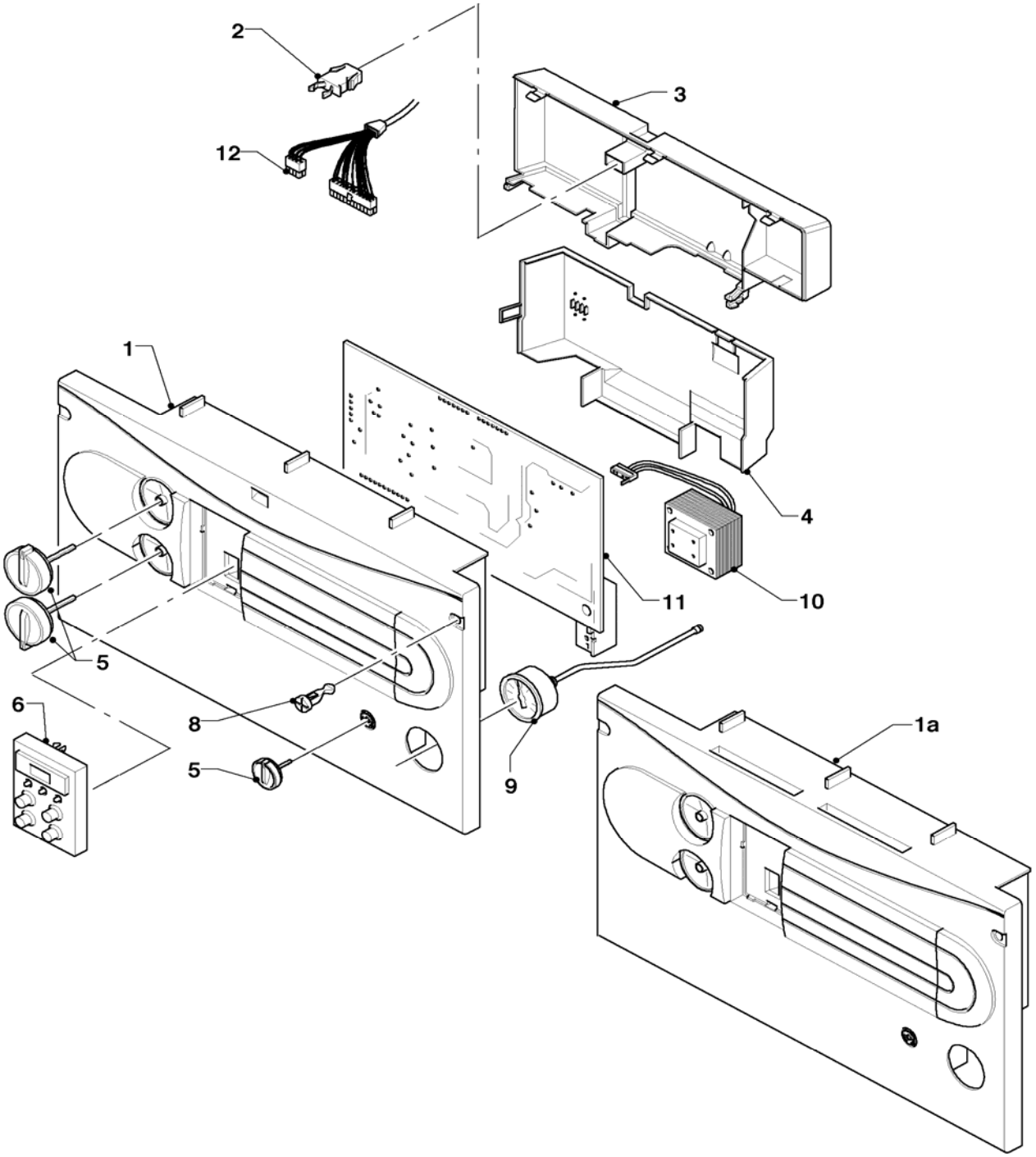

02 - 12 - 042.04

12 Control box - Schaltkasten

VUI 240-7 R3, VUI 280-7 R3

Pos.	Art.-No Teile-Nr.	Part Bezeichnung	Type, note Typ, Bemerkung
		02-12-042	
00	251961	fuse 1.25A T (set of 10)	1.25 AT, not shown
		Sicherung 1,25A T (Set à 10 Stück)	1,25 AT, nicht dargestellt
00	251955	fuse 2.0A T (set of 10)	2.0 AT, not shown
		Sicherung 2,0A T (Set à 10 Stück)	2,0 AT, nicht dargestellt
01	-	-	no longer available, replaced by pos. 01a (if existing, front cover must be replaced!)
		-	nicht mehr lieferbar, ersetzt durch Pos. 01a (falls vorhanden, muß auch der Frontdeckel ersetzt werden!)
01a	136894	front cover (grey)	grey, with part 05
		Gehäuse Vorderteil (grau)	grau, mit Pos. 05
01a	295311	front cover (platinum)	platinum, with part 05
		Gehäuse Vorderteil, kpl (platin)	platin, mit Pos. 05
02	088734	lock	
		Verschluss	
03	-	-	no spare part (type plate)
		-	Wegen Typenschild kein Ersatzteil!
04	136882	back panel	
		Gehäuse Rückwand, Unterteil	
05	114288	knobs grey (set of 3)	grey
		Knopf grau (Set à 3 Stück)	grau
05	114289	knobs platinum (set of 3)	platinum
		Knopf platin (Set à 3 Stück)	platin
06	130822	printed circuit with display (grey)	grey
		Leiterplatte Display (grau)	grau
06	130817	printed circuit with display (platinum)	platinum
		Leiterplatte Display (platin)	platin
08	132925	securing fastener (set of 10)	
		Bolzen (Set à 10 Stück)	
09	101271	manometer	
		Manometer	
10	287450	transformer	
		Transformator	
11	0020034604	printed circuit	
		Leiterplatte Euro all	
12	256187	cable tree	
		Kabelbaum, kpl Kamin 24,28kW	

General view of sheet - Baugruppenübersicht

VUI 242-7, VUI 242-7 R2, VUI 282-7, VUI 282-7 R2, VUI 362-7

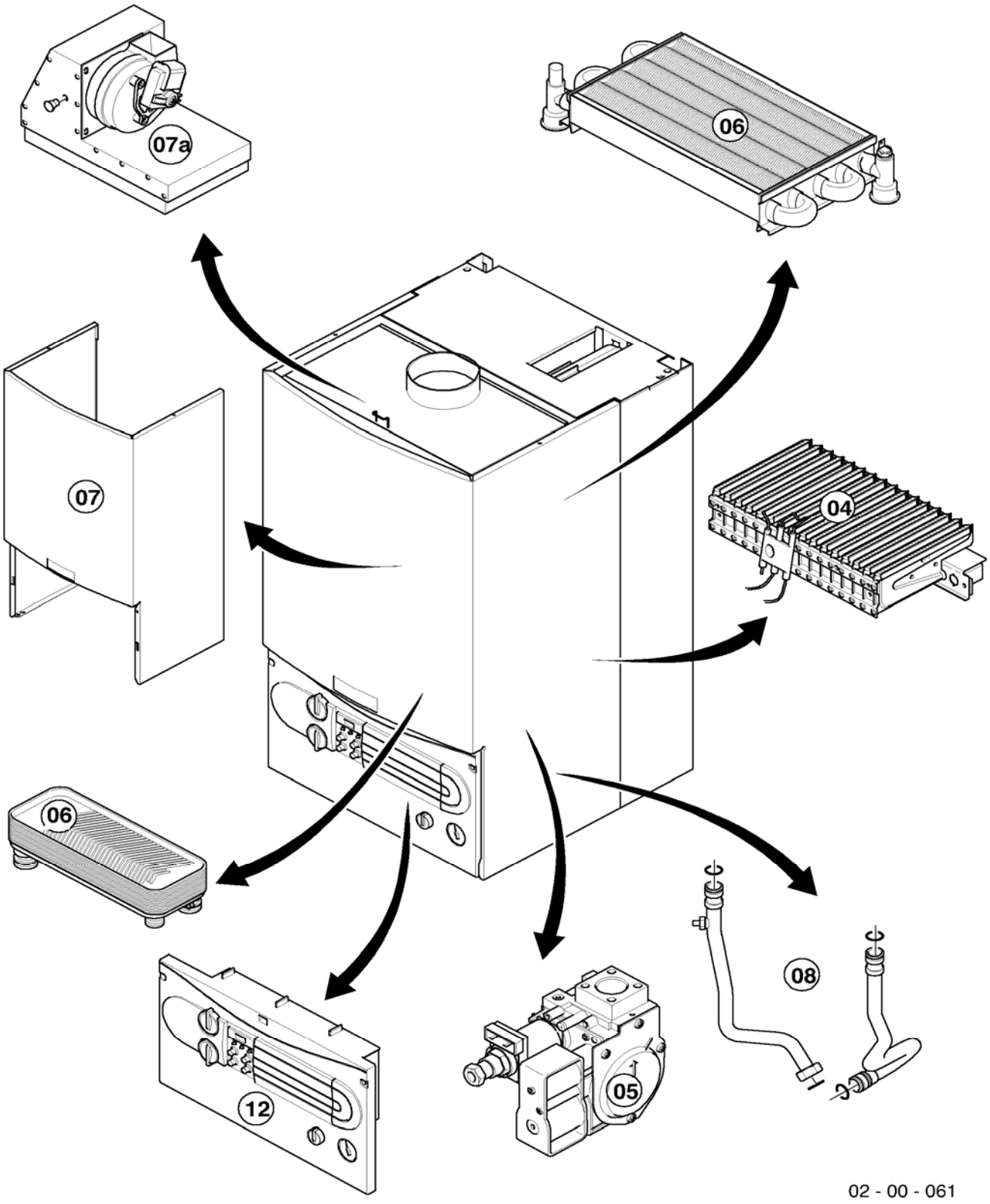

04 Burner - Brenner

VUI 242-7, VUI 242-7 R2, VUI 282-7, VUI 282-7 R2, VUI 362-7

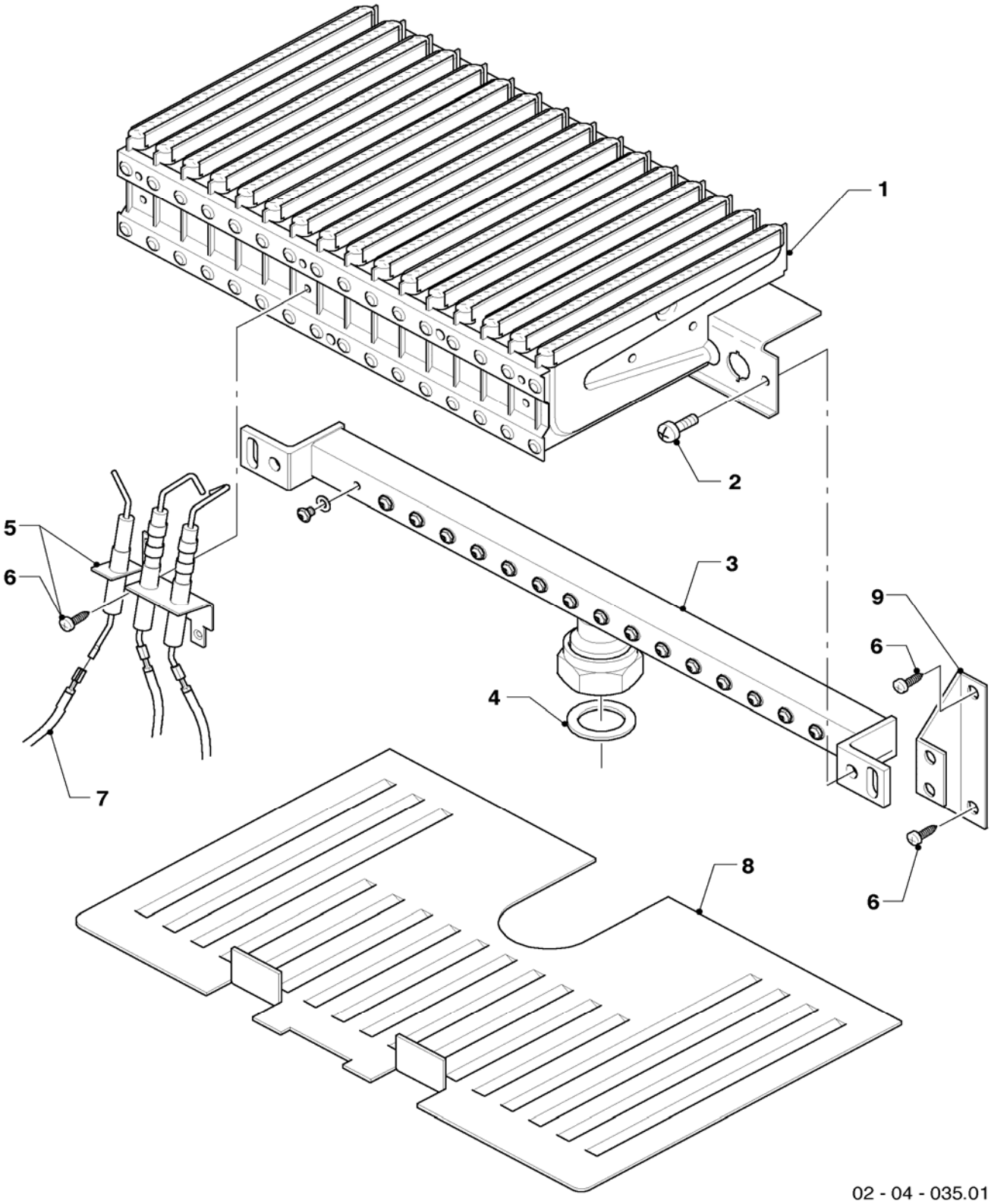

04 Burner - Brenner

VUI 242-7, VUI 242-7 R2, VUI 282-7, VUI 282-7 R2, VUI 362-7

Pos.	Art.-No Teile-Nr.	Part Bezeichnung	Type, note Typ, Bemerkung
		02-04-035	
01	031500	burner chamber group	VUI 242-7, VUI 242-7 R2, with pos. 02
		Kammergruppe 24kW	VUI 242-7, VUI 242-7 R2, mit Pos. 02
01	031501	burner chamber group	VUI 282-7, VUI 282-7 R2, with pos. 02
		Kammergruppe 28kW	VUI 282-7, VUI 282-7 R2, mit Pos. 02
01	031532	burner chamber group 32,36kW	VUI 362-7, with pos. 02
		Kammergruppe 32,36kW	VUI 362-7, mit Pos. 02
02	118937	pan head screw	
		Linsenschraube	
03	126780	distributor tube H	VUI 242-7, VUI 242-7 R2, with pos. 02,04
		Kammerträger 24kW H-Gas	VUI 242-7, VUI 242-7 R2, mit Pos. 02,04
03	126781	distributor tube B	VUI 242-7, VUI 242-7 R2, with pos. 02,04
		Kammerträger 24+25kW PB-Gas	VUI 242-7, VUI 242-7 R2, mit Pos. 02,04
03	126782	distributor tube H	VUI 282-7, VUI 282-7 R2, with pos. 02,04
		Kammerträger 28kW H-Gas	VUI 282-7, VUI 282-7 R2, mit Pos. 02,04
03	126783	distributor tube B	VUI 282-7, VUI 282-7 R2, with pos. 02,04
		Kammerträger 28kW PB-Gas	VUI 282-7, VUI 282-7 R2, mit Pos. 02,04
03	126795	burner support H	VUI 362-7, with pos. 02,04
		Kammerträger 32,36kW H-Gas	VUI 362-7, mit Pos. 02,04
03	126796	burner support B	VUI 362-7, with pos. 02,04
		Kammerträger 32,36kW PB-Gas	VUI 362-7, mit Pos. 02,04
04	981142	packing ring (set of 10)	
		Dichtung (Set à 10 Stück)	
05	090724	ignition + monitoring elektrode	VUI 242,282-7, VUI 242,282-7 R2, with pos. 06
		Elektrode 12-28kW	VUI 242,282-7, VUI 242,282-7 R2, mit Pos. 06
05	090751	ignition + monitoring elektrode	VUI 362-7, with pos. 06
		Elektrode 32,36kW	VUI 362-7, mit Pos. 06
06	235750	screw	
		Blechschraube	
07	256188	cable tree	VUI 242,282-7, VUI 242,282-7 R2
		Kabelbaum, kpl Turbo 24,28kW	VUI 242,282-7, VUI 242,282-7 R2
07	256303	cable tree	VUI 362-7
		Kabelbaum, kpl Turbo 36kW	VUI 362-7
08	-	-	only for VUI atmo
		-	nur für VUI atmo
09	098916	support (set of 2)	with pos. 02,06
		Halter Kammerträger (Set à 2 Stück)	mit Pos. 02,06

05 Gas section - Gasarmatur

VUI 242-7, VUI 242-7 R2, VUI 282-7, VUI 282-7 R2, VUI 362-7

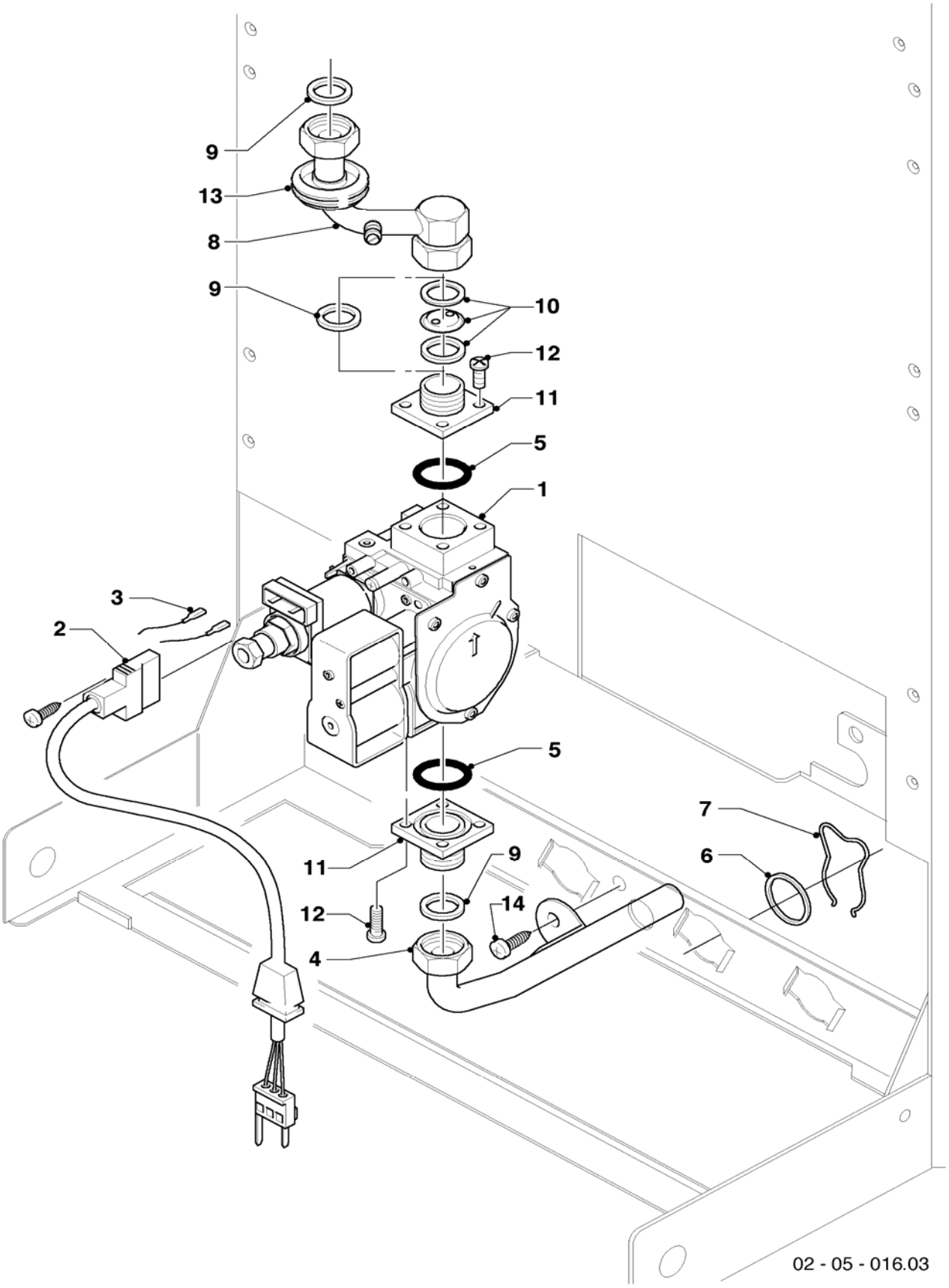

05 Gas section - Gasarmatur

VUI 242-7, VUI 242-7 R2, VUI 282-7, VUI 282-7 R2, VUI 362-7

Pos.	Art.-No Teile-Nr.	Part Bezeichnung	Type, note Typ, Bemerkung
		02-05-016	
00	202001	conversion set (PL,HR,SI) P/B	(PL,HR,SI), not shown
		Umrüstsatz (PL,HR,SI) H nach P/B	H (PL,HR,SI), nicht dargestellt
00	222346	conversion set (SK,RO,GUS) P/B	H (SK,RO,GUS), not shown
		Umrüstsatz (SK,RO,GUS) H nach P/B	H (SK,RO,GUS), nicht dargestellt
00	202005	conversion set (HU,CZ) P/B 30mbar	H (HU,CZ), not shown
		Umrüstsatz (HU,CZ) P/B (30mbar)	H (HU,CZ), nicht dargestellt
00	202010	conversion set (HU) P/B 50mbar	H (HU), not shown
		Umrüstsatz (HU) H nach P/B 50mbar	H (HU), nicht dargestellt
00	201995	conversion set P/B (SIT)	H (TR), not shown
		Umrüstsatz (IT,ES,PT) H nach P/B (SIT)	H (TR), nicht dargestellt
00	201996	conversion set H (SIT)	B (TR), not shown
		Umrüstsatz (IT,ES,PT) P/B nach H (SIT)	B (TR), nicht dargestellt
01	053462	gas section H-gas	H-Gas, with pos. 05,09,10,11,12
		Gasarmatur H-Gas SIT	H-gas, mit Pos. 05,09,10,11,12
01	053463	gas section P/B-gas	PB-Gas, with pos. 05,09,10,11,12
		Gasarmatur PB-Gas SIT	PB-gas, mit Pos. 05,09,10,11,12
02	090915	connection cable	
		Verbindungsleitung Gasarmatur SIT	
03	256188	cable tree	VUI 242,282-7, VUI 242,282-7 R2
		Kabelbaum, kpl Turbo 24,28kW	VUI 242,282-7, VUI 242,282-7 R2
03	256303	cable tree	VUI 362-7
		Kabelbaum, kpl Turbo 36kW	VUI 362-7
04	123503	gas tube	with pos. 06,07,09,14
		Gasrohr Zuleitung	mit Pos. 06,07,09,14
05	982319	seal, o-ring	
		Runddichtring 'D'	
06	981140	packing ring (set of 10)	
		Dichtung, 3/4 (Set à 10 Stück)	
07	219622	spring clamp (set of 10)	
		Klemmfeder (Set à 10 Stück)	
08	123502	gas tube	with pos. 09,13
		Gasrohr APC Turbo	mit Pos. 09,13
09	981142	packing ring (set of 10)	
		Dichtung (Set à 10 Stück)	
10	-	-	H-gas, these appliances do not have a throttle jet.
		-	H-Gas, diese Geräte haben keine Vordüse.
10	049750	pre-nozzle (2 x 3.50)	VUI 242-7, VUI 242-7 R2, PB-gas
		Vordüse (2 x 3,50)	VUI 242-7, VUI 242-7 R2, PB-Gas
10	049752	pre-nozzle (2 x 4.00)	VUI 282-7, VUI 282-7 R2, PB-gas
		Vordüse (2 x 4,00)	VUI 282-7, VUI 282-7 R2, PB-Gas
10	-	-	VUI 362-7, PB-gas, these appliances do not have a throttle jet.
		-	VUI 362-7, PB-Gas, diese Geräte haben keine Vordüse.
11	147759	adaptor piece	with pos. 05,09,10,12
		Adapter (Gasarmatur)	mit Pos. 05,09,10,12
12	105901	lens head screw M4x10 (set of 10)	
		Schraube Torx M4x10 (Set à 10 Stück)	
13	980765	grommet	
		Dichtung (rot, groß)	
14	235715	tapping screw ISO 7049	
		Blechschraube ISO 7049	

06 Heat exchanger - Wärmetauscher

VUI 242-7, VUI 242-7 R2, VUI 282-7, VUI 282-7 R2, VUI 362-7

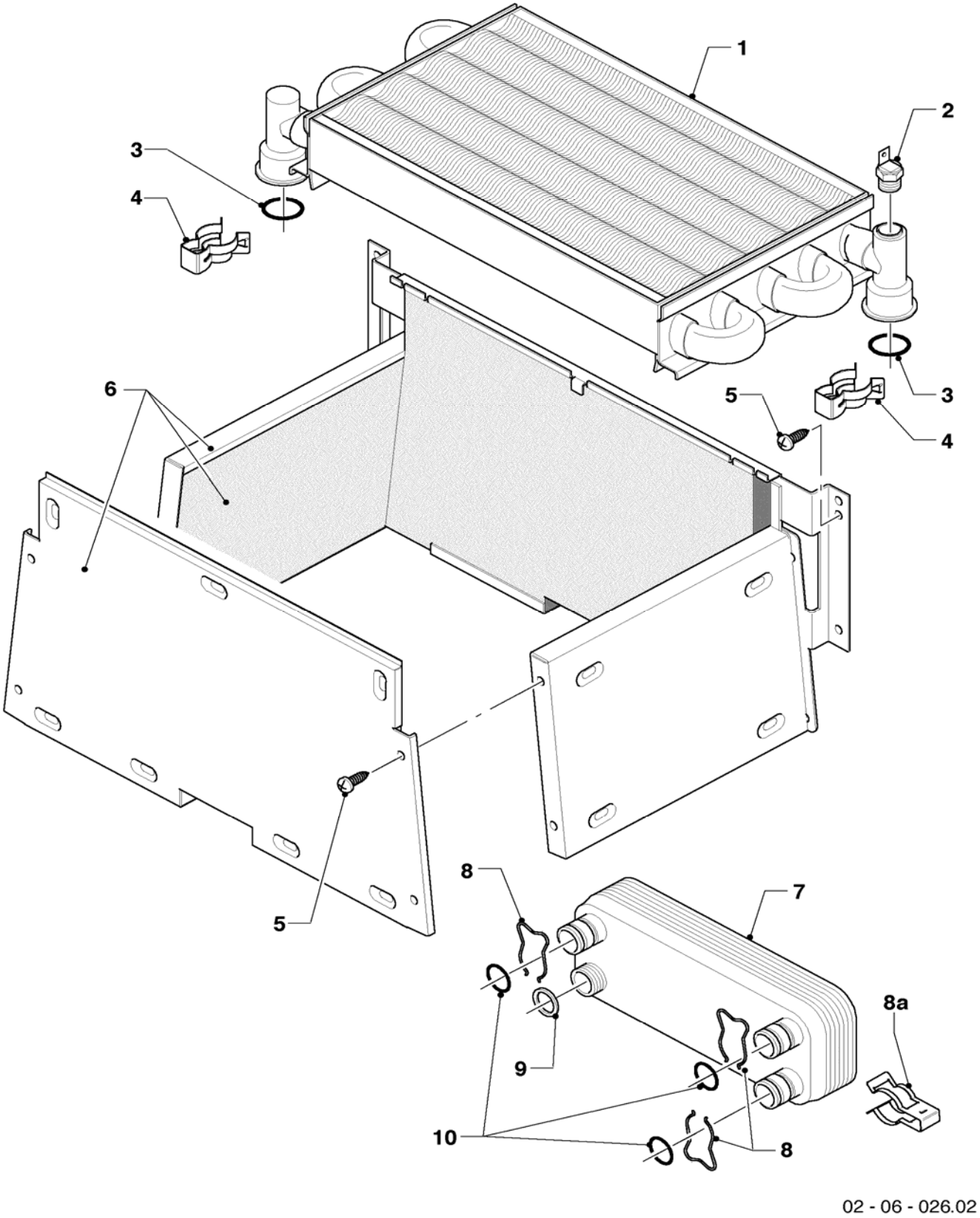

06 Heat exchanger - Wärmetauscher

VUI 242-7, VUI 242-7 R2, VUI 282-7, VUI 282-7 R2, VUI 362-7

Pos.	Art.-No Teile-Nr.	Part Bezeichnung	Type, note Typ, Bemerkung
		02-06-026	
01	064714	heat exchanger 24kW	VUI 242-7, VUI 242-7 R2, incl. both tubes, with parts 03,04 (spare part for VUW ...-5; for VUI: do not replace the left tube, only the right tube has to be replaced.)
		Wärmetauscher 24kW Turbo	VUI 242-7, VUI 242-7 R2, inkl. beider Rohre, mit Pos. 03,04 (Ersatzteil für VUW ...-5; für VUI: linkes Rohr nicht austauschen, nur rechtes Rohr austauschen.)
01	104596	heat exchanger 28kW	VUI 282-7, VUI 282-7 R2, incl. both tubes, with parts 03,04 (spare part for VUW ...-5; for VUI: do not replace the left tube, only the right tube has to be replaced.)
		Wärmetauscher 28kW Turbo	VUI 282-7, VUI 282-7 R2, inkl. beider Rohre, mit Pos. 03,04 (Ersatzteil für VUW ...-5; für VUI: linkes Rohr nicht austauschen, nur rechtes Rohr austauschen.)
01	065152	heat exchanger 36kW	VUI 362-7, with pos. 03,04
		Wärmetauscher 36kW,32kW***	VUI 362-7, mit Pos. 03,04
02	252805	NTC-sensor	
		Fühler (NTC)	
03	981151	packing ring (set of 10)	
		Dichtung (Set à 10 Stück)	
04	219621	spring clamp (set of 10)	
		Klemmfeder PWT (Set à 10 Stück)	
05	235715	tapping screw ISO 7049	
		Blechschraube ISO 7049	
06	117546	combustion chamber, 24kW	VUI 242-7, VUI 242-7 R2, with pos. 05
		Heizschacht 24kW Kamin/Turbo	VUI 242-7, VUI 242-7 R2, mit Pos. 05
06	117545	combustion chamber 28-36kW	VUI 282...362-7, VUI 282-7 R2, with pos. 05
		Heizschacht 28-36kW Turbo	VUI 282...362-7, VUI 282-7 R2, mit Pos. 05
07	065131	heat exchanger DHW (12 plates)	VUI 242-7, VUI 242-7 R2, with pos. 08,08a,09,10
		Wärmetauscher SWT (12 Platten)	VUI 242-7, VUI 242-7 R2, mit Pos. 08,08a,09,10
07	065153	heat exchanger DHW (20 plates)	VUI 282-7, VUI 282-7 R2, with pos. 08,08a,09,10
		Wärmetauscher SWT (20 Platten)	VUI 282-7, VUI 282-7 R2, mit Pos. 08,08a,09,10
07	064724	heat exchanger DHW (28 plates)	VUI 362-7, with pos. 08,08a,09,10
		Wärmetauscher SWT (28 Platten)	VUI 362-7, mit Pos. 08,08a,09,10
08	219622	spring clamp (set of 10)	
		Klemmfeder (Set à 10 Stück)	
08a	219636	clip (set of 2)	
		Klammer (Set à 2 Stück)	
09	981142	packing ring (set of 10)	
		Dichtung (Set à 10 Stück)	
10	981163	packing ring (set of 10)	
		Dichtung (Set à 10 Stück)	

07 Casing parts - Verkleidungsteile

VUI 242-7, VUI 242-7 R2, VUI 282-7, VUI 282-7 R2, VUI 362-7

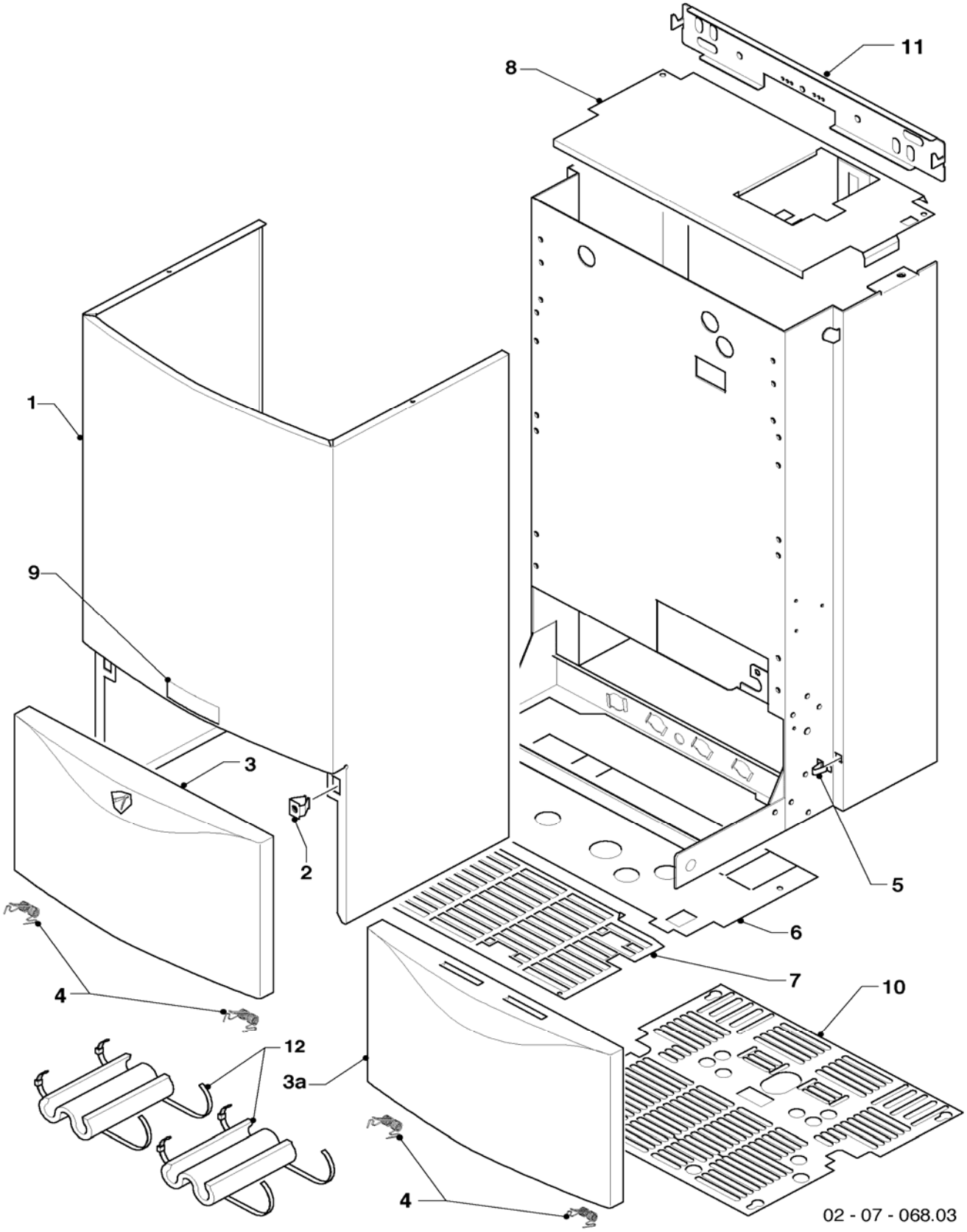

07 Casing parts - Verkleidungsteile

VUI 242-7, VUI 242-7 R2, VUI 282-7, VUI 282-7 R2, VUI 362-7

Pos.	Art.-No Teile-Nr.	Part Bezeichnung	Type, note Typ, Bemerkung
		02-07-068	
01	067314	case	with pos. 02,05
		Mantel	mit Pos. 02,05
02	219620	clip (set of 10)	
		Klammer (Set à 10 Stück)	
03	078954	cover, casing (sheet metal)	until 09/02, with pos. 04
		Deckel, Verkleidung (Blech)	bis 09/02, mit Pos. 04
03a	078345	cover, casing (sheet metal)	from 09/02, with pos. 04
		Deckel, Verkleidung (Blech)	ab 09/02, mit Pos. 04
04	188742	spring (set of 2)	
		Feder (Set à 2 Stück)	
05	219619	clip (set of 10)	
		Klammer (Set à 10 Stück)	
06	-	-	no longer available
		-	nicht mehr einzeln lieferbar
07	-	-	no longer available
		-	nicht mehr einzeln lieferbar
08	069934	top cover	
		Abdeckplatte oben	
09	118096	badge	
		Firmenschild (alle Typen)	
10	079639	bottom cover	
		Abdeckplatte unten	
11	099035	hanging bracket	
		Halter Gerät	
12	-	-	only for balkony installation
		-	nur für Balkon-Geräte

07a Air pressure chamber, fan - Unterdruckkammer

VUI 242-7, VUI 242-7 R2, VUI 282-7, VUI 282-7 R2, VUI 362-7

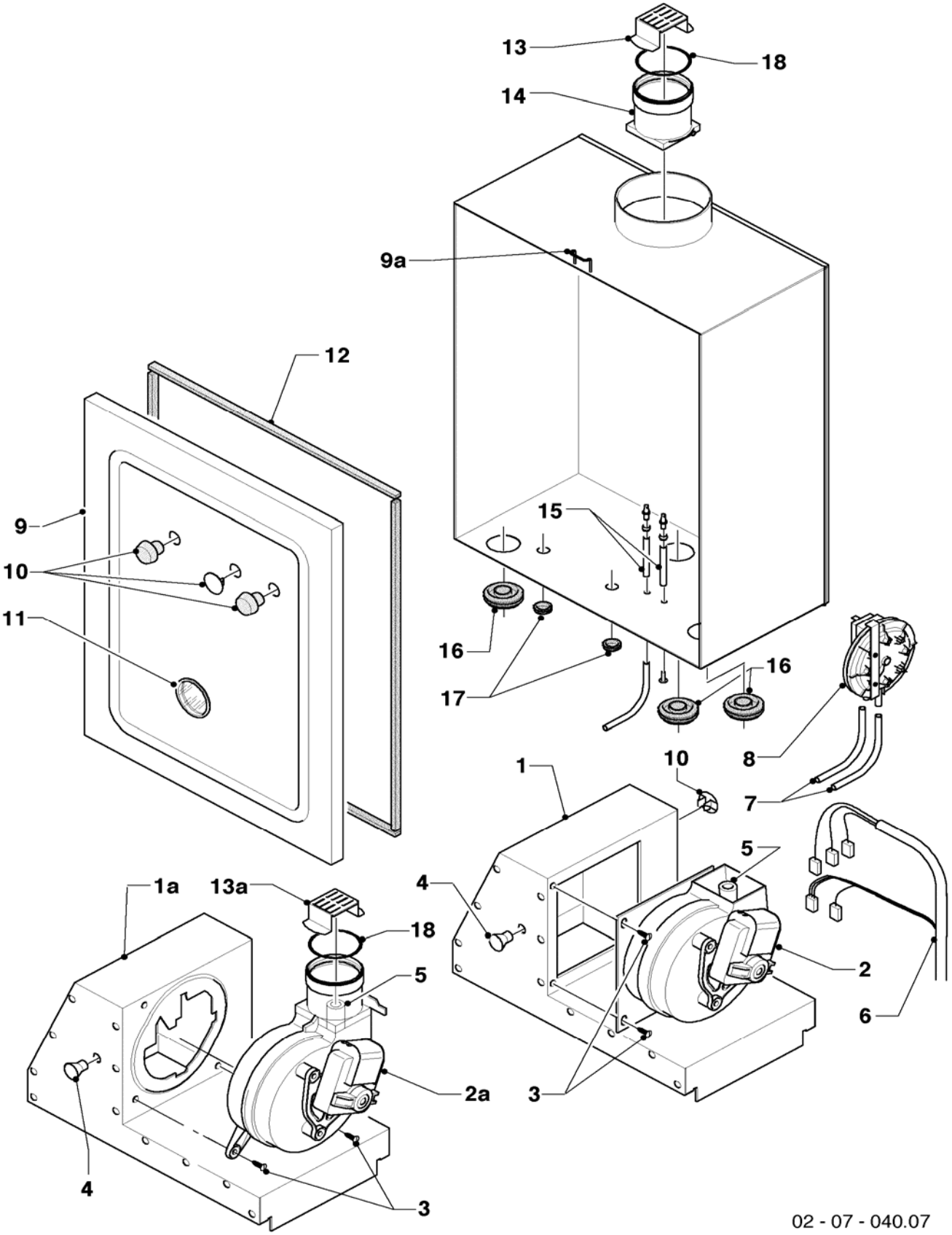

07a Air pressure chamber, fan - Unterdruckkammer

VUI 242-7, VUI 242-7 R2, VUI 282-7, VUI 282-7 R2, VUI 362-7

Pos.	Art.-No Teile-Nr.	Part Bezeichnung	Type, note Typ, Bemerkung
		02-07-040	
01	077793	flue collector cap	VUI 242-7, with parts 04,10
		Abgassammler 24kW	VUI 242-7, mit Pos. 04,10
01	077794	flue collector cap	VUI 282...362-7, with parts 04,10
		Abgassammler 28-36kW	VUI 282...362-7, mit Pos. 04,10
01a	097725	flue collector cap	VUI 242-7 R2, with part 04
		Abgassammler 24kW	VUI 242-7 R2, mit Pos. 04
01a	097726	flue collector cap	VUI 282-7 R2, with part 04
		Abgassammler 28kW	VUI 282-7 R2, mit Pos. 04
02	190215	fan	VUI 242,282-7, with parts 03,05
		Gebläse	VUI 242,282-7, mit Pos. 03,05
02	190262	fan	VUI 362-7, with parts 03,05
		Gebläse 36kW	VUI 362-7, mit Pos. 03,05
02a	0020020008	fan	VUI 242,282-7 R2, with parts 03,05
		Gebläse	VUI 242,282-7 R2, mit Pos. 03,05
03	235715	tapping screw ISO 7049	
		Blechschraube ISO 7049	
04	210981	rubber funnel	
		Tülle	
05	094282	pitot tubes (venturie) with caps	MVL + FIME
		Pitotrohre mit Blenden	MVL + FIME
06	256188	cable tree	VUI 242,282-7, VUI 242,282-7 R2
		Kabelbaum, kpl Turbo 24,28kW	VUI 242,282-7, VUI 242,282-7 R2
06	256303	cable tree	VUI 362-7
		Kabelbaum, kpl Turbo 36kW	VUI 362-7
07	084139	hose	
		Schlauch	
08	0020018138	fan proving switch	with pos. 07
		Druckwächter Huba	mit Pos. 07
09	078910	cover combustion chamber	with pos. 10,11,12
		Deckel Unterdruckkammer	mit Pos. 10,11,12
09a	0020029605	clip (set of 10)	
		Klammer UDK (Set à 10 Stück)	
10	139472	plug (set)	
		Stopfen (Set)	
11	-	-	no longer available, for replacement look pos. no. 09 (couvercle, cpl.)
		-	nicht mehr einzeln lieferbar, Ersatz siehe Pos. 09 (Deckel, kpl.)
12	981048	seal, cpl.	
		Dichtungssatz UDK-Deckel	
13	194166	reducing ring F/F0/F1/F2	VUI 242,282-7
		Reduzierring F/F0/F1/F2	VUI 242,282-7
13	194170	reducing ring F-F2	VUI 362-7
		Reduzierring 32,36kW (F-F2)	VUI 362-7
13a	194178	reducing ring A/B/C/D	VUI 242,282-7 R2
		Reduzierring A/B/C/D	VUI 242,282-7 R2
14	083384	sleeve	not for ...R2, with part 18
		Muffe	nicht für ...R2, mit Pos. 18
15	133627	test nipple	
		Messnippel	
16	980765	grommet	
		Dichtung (rot, groß)	
17	980766	seal	
		Dichtung (rot, klein)	
18	981178	packing ring	
		Dichtung Silikon	

08 Hydraulic parts - Hydraulikteile

VUI 242-7, VUI 242-7 R2, VUI 282-7, VUI 282-7 R2, VUI 362-7

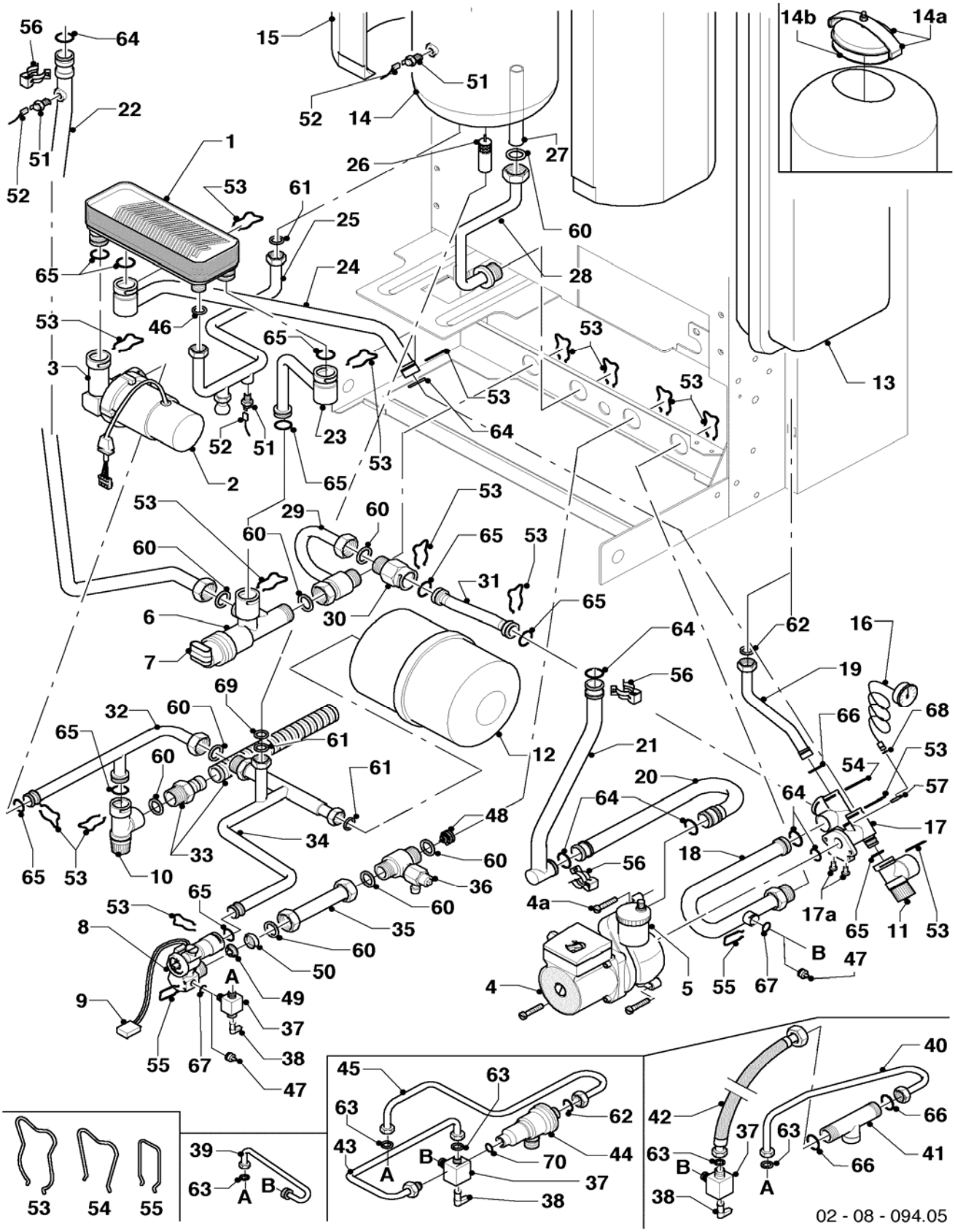

08 Hydraulic parts - Hydraulikteile

VUI 242-7, VUI 242-7 R2, VUI 282-7, VUI 282-7 R2, VUI 362-7

Pos.	Art.-No Teile-Nr.	Part Bezeichnung	Type, note Typ, Bemerkung
		02-08-094	
01	065131	heat exchanger DHW (12 plates)	VUI 242-7, VUI 242-7 R2, with parts 46,53,65
		Wärmetauscher SWT (12 Platten)	VUI 242-7, VUI 242-7 R2, mit Pos. 46,53,65
01	065153	heat exchanger DHW (20 plates)	VUI 282-7, VUI 282-7 R2, with parts 46,53,65
		Wärmetauscher SWT (20 Platten)	VUI 282-7, VUI 282-7 R2, mit Pos. 46,53,65
01	064724	heat exchanger DHW (28 plates)	VUI 362-7, with parts 46,53,65
		Wärmetauscher SWT (28 Platten)	VUI 362-7, mit Pos. 46,53,65
02	255031	motor d.h.w. pump	
		Motor Brauchwasserpumpe APC	
03	092001	connection piece	
		Anschlußstück BW-Pumpe	
04	160928	pump, VP5 Grundfos	VUI 242,282-7, VUI 242,282-7 R2, with parts 04a,64
		Pumpe VP5 Grundfos	VUI 242,282-7, VUI 242,282-7 R2, mit Pos. 04a,64
04	160977	pump, VP5/2 S2 Grundfos	VUI 362-7, with parts 04a,64
		Pumpe VP5/2 S2 Grundfos	VUI 362-7, mit Pos. 04a,64
04a	118951	pan head screw	
		Linsenschraube	
05	061707	automatic de-aerator	
		Schnellentlüfter	
06	252457	diverter valve	with parts 53,60,65
		Vorrangumschaltventil	mit Pos. 53,60,65
07	140429	diverter valve actuator	
		Stellantrieb für VU-Ventil	
08	194819	aqua-sensor, cpl.	with parts 47,50,53,55,60,65,67
		Flügelrad, kpl Aqua-Sensor (m.SV)	mit Pos. 47,50,53,55,60,65,67
08	0020029604	impeller from aqua sensor	not shown
		Flügelrad (aus Aquasensor)	nicht dargestellt
09	711933	sensor	
		Sensor, Hall-Sensor	
10	190745	pressure relief valve 10 bar	with parts 53,65
		Sicherheitsventil, kpl BW 10 bar	mit Pos. 53,65
11	190732	pressure relief valve	with parts 53,65
		Sicherheitsventil	mit Pos. 53,65
12	181081	expansion vessel 1 ltr.	
		Ausdehnungsgefäß BW 1 ltr.	
13	181079	expansion vessel 10 ltr.	with part 62
		Ausdehnungsgefäß 10 ltr.	mit Pos. 62
14	064073	reservoir 20 ltr.	with parts 15,26,60,61,69
		Speicher 20 l mit Isolierschale	mit Pos. 15,26,60,61,69
14a	0020050743	cover	with part 14b
		Deckel Revisionsöffnung	mit Pos. 14b
14b	0020050744	seal	
		Dichtung Revisionsöffnung	
15	-	-	not available (see pos. no. 14)
		-	nicht einzeln lieferbar (siehe Pos. 14)
16	101271	manometer	with parts 57,68
		Manometer	mit Pos. 57,68
17	019392	connecting piece	with parts 17a,53,54,57,64,65,66,68
		Anschlußstück Pumpe	mit Pos. 17a,53,54,57,64,65,66,68
17a	118937	pan head screw	
		Linsenschraube	
18	094111	connecting tube	with parts 55,64,67
		Rohr HZRL-PA	mit Pos. 55,64,67
19	094115	connecting tube	with parts 54,62,66
		Rohr ADG-PA	mit Pos. 54,62,66

08 Hydraulic parts - Hydraulikteile

VUI 242-7, VUI 242-7 R2, VUI 282-7, VUI 282-7 R2, VUI 362-7

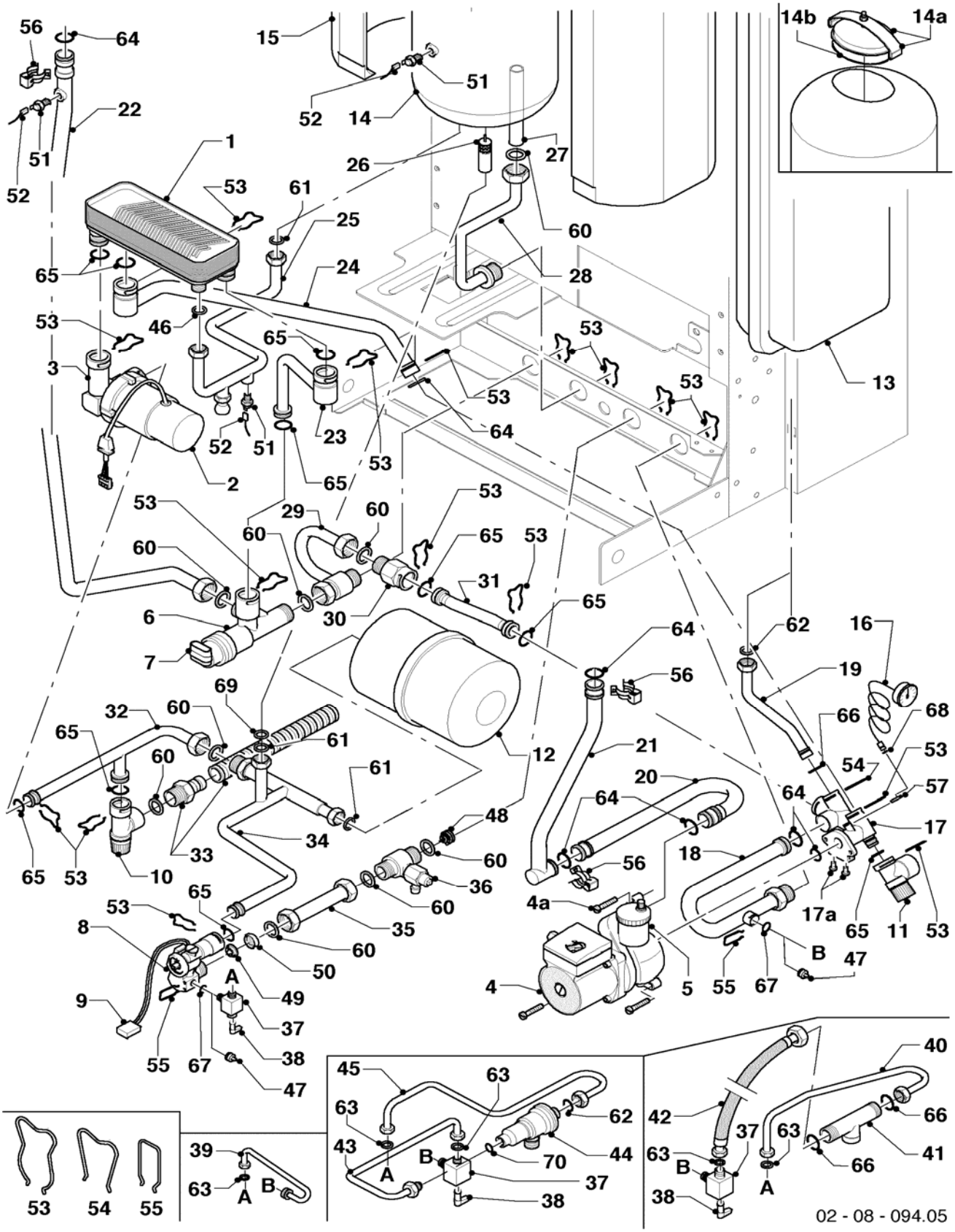

08 Hydraulic parts - Hydraulikteile

VUI 242-7, VUI 242-7 R2, VUI 282-7, VUI 282-7 R2, VUI 362-7

Pos.	Art.-No Teile-Nr.	Part Bezeichnung	Type, note Typ, Bemerkung
		02-08-094	
20	019383	connecting tube	with parts 56,64
		Rohr Pumpe-Schnittstelle	mit Pos. 56,64
21	023222	connecting tube with NTC-sensor	VUI 242-7, VUI 242-7 R2, with parts 56,64
		Rohr Schnittst.-PWT m.NTC	VUI 242-7, VUI 242-7 R2, mit Pos. 56,64
21	019381	connecting tube	VUI 282-7, VUI 282-7 R2, with parts 56,64, only for heat exchanger with its own NTC-sensor!
		Rohr Schnittstelle-PWT	VUI 282-7, VUI 282-7 R2, mit Pos. 56,64, nur bei Wärmetauscher mit eigenem NTC-Fühler!
21	104597	connecting tube with NTC-sensor	VUI 282-7, VUI 282-7 R2, with parts 56,64, only for heat exchanger without its own NTC-sensor!
		Anschlußrohr Schnittst.-PWT m.NTC	VUI 282-7, VUI 282-7 R2, mit Pos. 56,64, nur bei Wärmetauscher ohne eigenen NTC-Fühler!
21	022590	connecting tube	VUI 362-7, with parts 56,64
		Rohr Schnittstelle-PWT	VUI 362-7, mit Pos. 56,64
22	023227	connecting tube	with parts 56,60,64
		Rohr PWT-VUV APC Turbo	mit Pos. 56,60,64
23	094123	connecting tube	with parts 53,65
		Rohr SWT-VUV	mit Pos. 53,65
24	094122	connecting tube	with parts 53,64,65
		Rohr SWT-PA	mit Pos. 53,64,65
25	094112	connecting tube	with parts 46,61
		Rohr SWT-Speicher	mit Pos. 46,61
26	0020050697	distributor	
		Verteilerrohr KW (Sprudler)	
27	091700	warm water connection tube	with part 60
		Rohr W-W Speicher 20 L	mit Pos. 60
28	094113	warm water connection tube	with parts 53,60
		Rohr Speicher-WWAus	mit Pos. 53,60
29	094140	connecting tube	with parts 53,60
		Rohr VUV-ÜSV	mit Pos. 53,60
30	150242	automatic bypass valve 1.7m	with parts 53,60,65
		Überströmventil 1,7m	mit Pos. 53,60,65
30	150243	automatic bypass valve 3.5m	with parts 53,60,65
		Überströmventil 3,5m	mit Pos. 53,60,65
30	150240	automatic bypass valve 2.5m	with parts 53,60,65
		Überströmventil 2,5m	mit Pos. 53,60,65
31	094114	connecting tube	with parts 53,65
		Rohr ÜSV-PA	mit Pos. 53,65
32	023226	connecting tubes (set)	only as complete kit (pos. 32,35,36), with parts 53,60,65
		Rohre KW (Set)	nur als komplettes Set (Pos. 32,35,36), mit Pos. 53,60,65
33	092002	connection piece	with part 60
		Anschlußstück SV-Ablauf	mit Pos. 60
34	094139	connecting tube	with parts 53,60,61,65,69
		Rohr Aquasensor->Speicher	mit Pos. 53,60,61,65,69
35	023226	connecting tubes (set)	only as complete kit (pos. 32,35,36), with parts 53,60,65
		Rohre KW (Set)	nur als komplettes Set (Pos. 32,35,36), mit Pos. 53,60,65
36	023226	connecting tubes (set)	only as complete kit (pos. 32,35,36), with parts 53,60,65
		Rohre KW (Set)	nur als komplettes Set (Pos. 32,35,36), mit Pos. 53,60,65
37	014674	filling valve with non-return valve	with parts 38,55,63,67
		Füllventil m. Rückschlagventil	mit Pos. 38,55,63,67

08 Hydraulic parts - Hydraulikteile

VUI 242-7, VUI 242-7 R2, VUI 282-7, VUI 282-7 R2, VUI 362-7

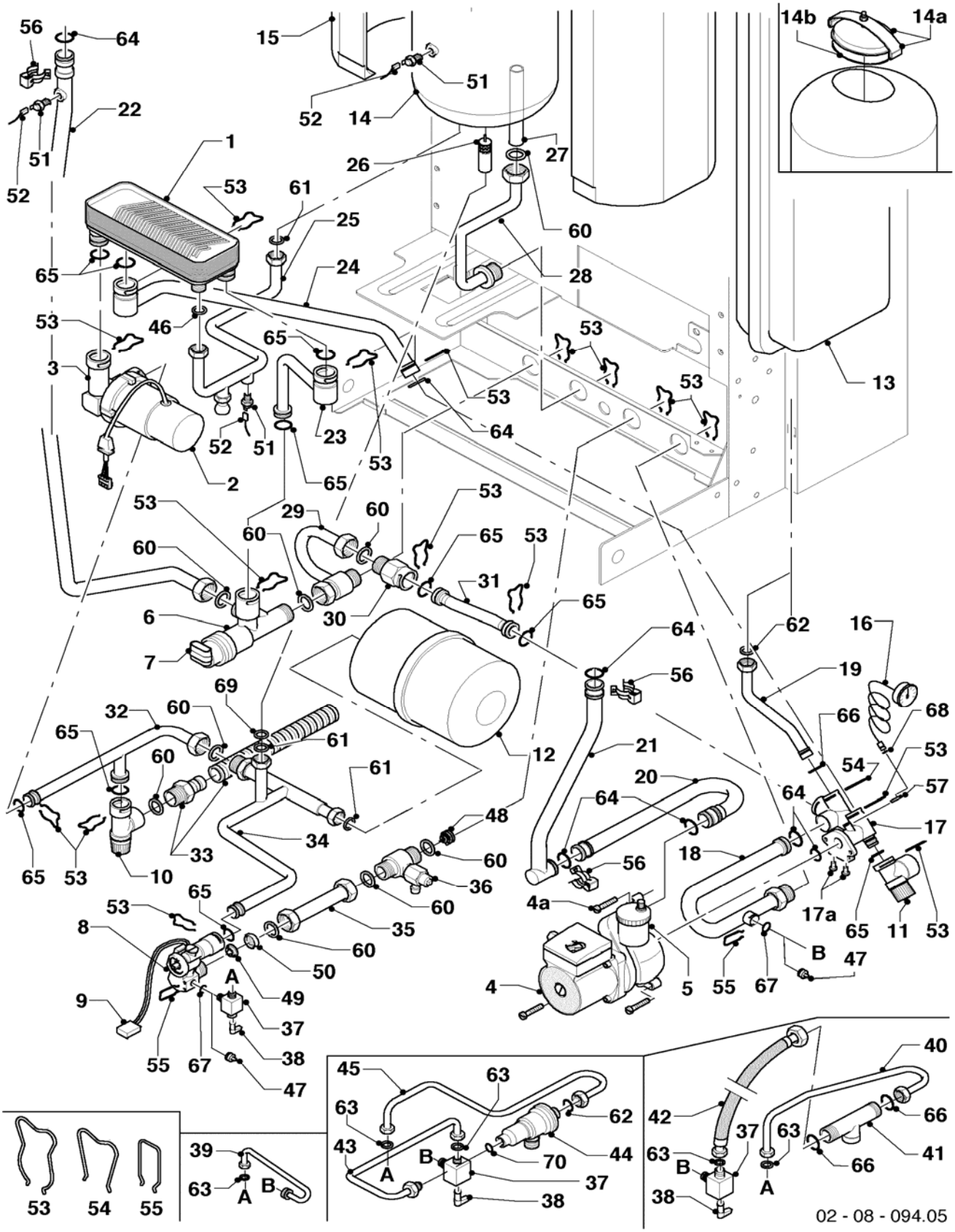

08 Hydraulic parts - Hydraulikteile

VUI 242-7, VUI 242-7 R2, VUI 282-7, VUI 282-7 R2, VUI 362-7

Pos.	Art.-No Teile-Nr.	Part Bezeichnung	Type, note Typ, Bemerkung
		02-08-094	
38	125151	handle for drain cock	
		Griff Füllventil	
39	094124	connecting tube	with parts 55,63,67
		Rohr FE (IT,ES,PT,GO)	mit Pos. 55,63,67
40	-	-	only GB
		-	nur GB
41	-	-	only GB
		-	nur GB
42	-	-	only GB
		-	nur GB
43	-	-	only FR
		-	nur FR
44	-	-	only FR
		-	nur FR
45	-	-	only FR
		-	nur FR
46	209481	covering plate (set of 10)	VUI 242,282-7, VUI 242,282-7 R2
		Blende (Set à 10 Stück)	VUI 242,282-7, VUI 242,282-7 R2
46	981142	packing ring (set of 10)	VUI 362-7
		Dichtung (Set à 10 Stück)	VUI 362-7
47	139471	plug (compl.)	with part 67
		Stopfen	mit Pos. 67
48	014723	return valve	with part 60
		Ventil Rückschlag	mit Pos. 60
49	012976	water quantity limitator (9.4 l)	VUI 242-7, VUI 242-7 R2
		Wassermengenbegrenzer (9,4 l)	VUI 242-7, VUI 242-7 R2
49	012987	water quantity limitator (11.7 l/min)	VUI 282-7, VUI 282-7 R2
		Wassermengenbegrenzer (11,7 l/min)	VUI 282-7, VUI 282-7 R2
49	012993	water quantity limitator (13 l/min)	VUI 362-7
		Wassermengenbegrenzer (13 l/min)	VUI 362-7
50	074514	filter	
		Sieb	
51	252805	NTC-sensor	
		Fühler (NTC)	
52	256188	cable tree	VUI 242,282-7, VUI 242,282-7 R2
		Kabelbaum, kpl Turbo 24,28kW	VUI 242,282-7, VUI 242,282-7 R2
52	256303	cable tree	VUI 362-7
		Kabelbaum, kpl Turbo 36kW	VUI 362-7
53	219622	spring clamp (set of 10)	
		Klemmfeder (Set à 10 Stück)	
54	219623	spring clamp (set of 10)	
		Klemmfeder (Set à 10 Stück)	
55	154150	clip	
		Bügel	
56	219621	spring clamp (set of 10)	
		Klemmfeder PWT (Set à 10 Stück)	
57	085751	pressure gauge clip	
		Halter	
60	981140	packing ring (set of 10)	
		Dichtung, 3/4 (Set à 10 Stück)	

08 Hydraulic parts - Hydraulikteile

VUI 242-7, VUI 242-7 R2, VUI 282-7, VUI 282-7 R2, VUI 362-7

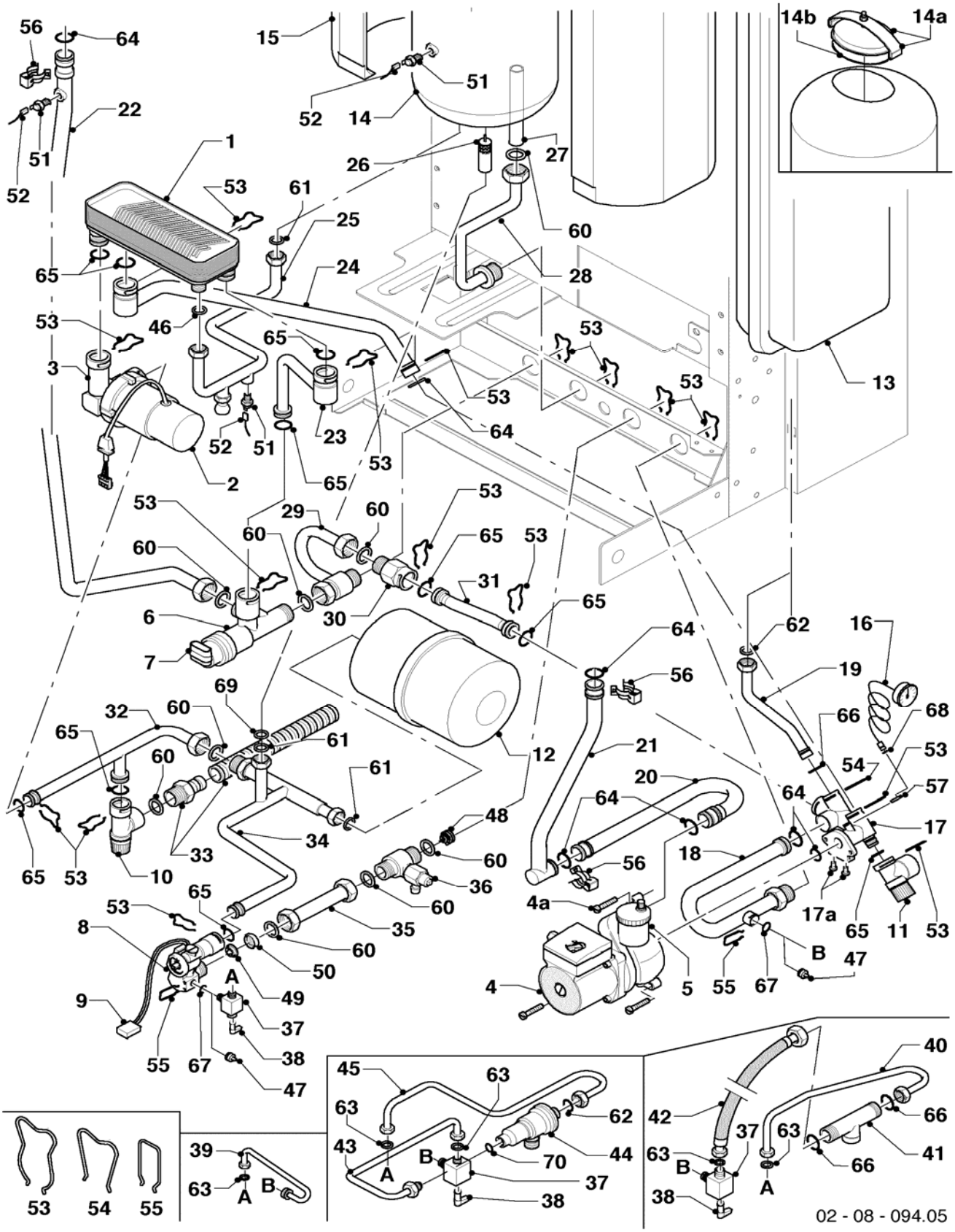

08 Hydraulic parts - Hydraulikteile

VUI 242-7, VUI 242-7 R2, VUI 282-7, VUI 282-7 R2, VUI 362-7

Pos.	Art.-No Teile-Nr.	Part Bezeichnung	Type, note Typ, Bemerkung
		02-08-094	
61	981142	packing ring (set of 10)	
		Dichtung (Set à 10 Stück)	
62	981149	packing ring (set of 10)	
		Dichtung (Set à 10 Stück)	
63	981146	packing ring (set of 10)	
		Dichtung (Set à 10 Stück)	
64	981151	packing ring (set of 10)	
		Dichtung (Set à 10 Stück)	
65	981163	packing ring (set of 10)	
		Dichtung (Set à 10 Stück)	
66	981165	packing ring (set of 10)	
		Dichtung (Set à 10 Stück)	
67	981154	packing ring (set of 10)	
		Dichtung (Set à 10 Stück)	
68	981155	packing ring (set of 10)	
		Dichtung (Set à 10 Stück)	
69	981373	packing ring (set of 10)	
		Dichtung (Set à 10 Stück)	
70	980308	packingring	
		Dichtung	

12 Control box - Schaltkasten

VUI 242-7, VUI 242-7 R2, VUI 282-7, VUI 282-7 R2, VUI 362-7

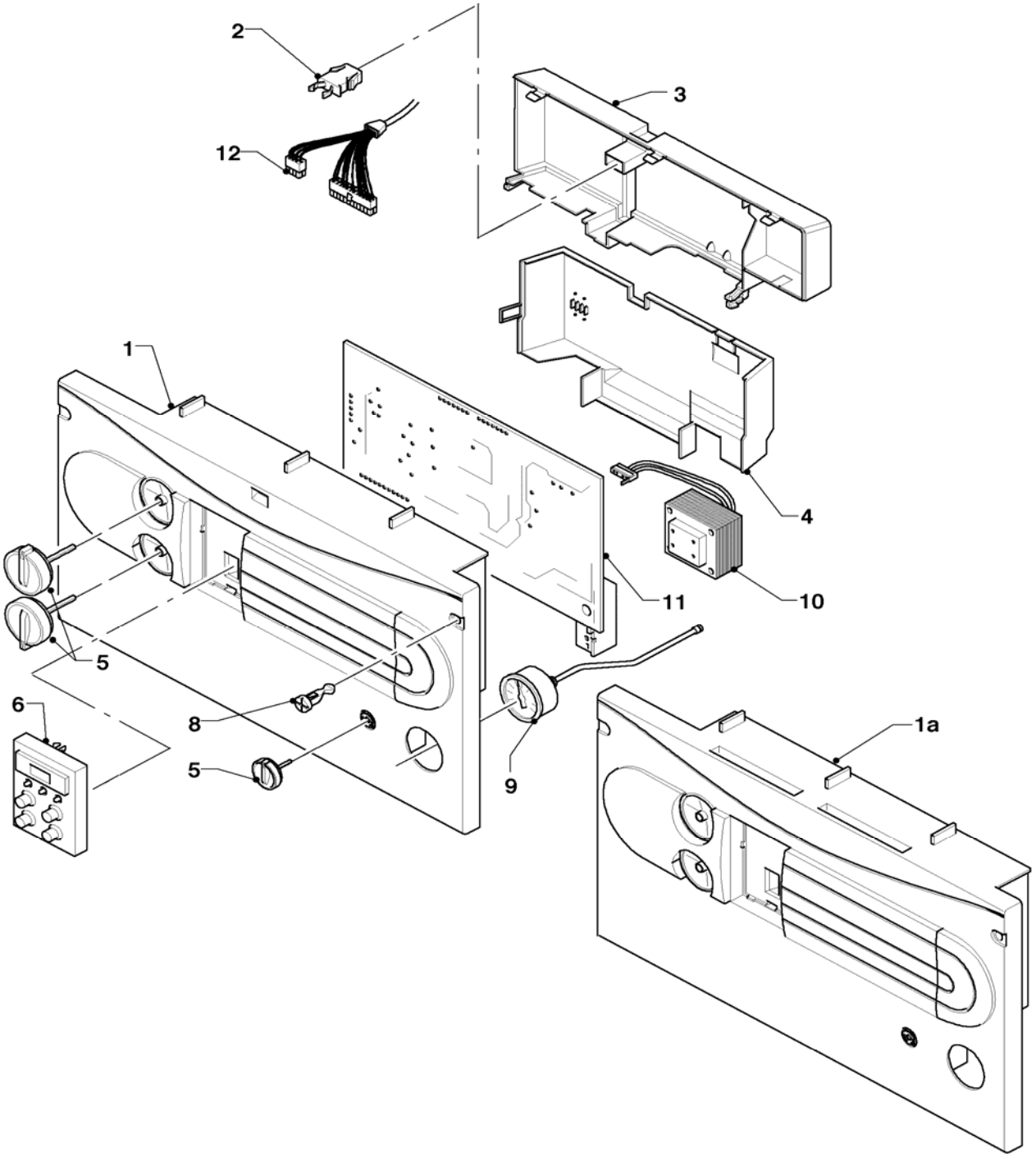

02 - 12 - 042.04

12 Control box - Schaltkasten

VUI 242-7, VUI 242-7 R2, VUI 282-7, VUI 282-7 R2, VUI 362-7

Pos.	Art.-No Teile-Nr.	Part Bezeichnung	Type, note Typ, Bemerkung
		02-12-042	
00	251961	fuse 1.25A T (set of 10)	1.25 AT, not shown
		Sicherung 1,25A T (Set à 10 Stück)	1,25 AT, nicht dargestellt
00	251955	fuse 2.0A T (set of 10)	2.0 AT, not shown
		Sicherung 2,0A T (Set à 10 Stück)	2,0 AT, nicht dargestellt
01	-	-	no longer available, replaced by pos. 01a (if existing, front cover must be replaced!)
		-	nicht mehr lieferbar, ersetzt durch Pos. 01a (falls vorhanden, muß auch der Frontdeckel ersetzt werden!)
01a	136894	front cover (grey)	grey
		Gehäuse Vorderteil (grau)	grau
01a	295311	front cover (platinum)	platinum
		Gehäuse Vorderteil, kpl (platin)	platin
02	088734	lock	
		Verschluss	
03	-	-	not available as spare part
		-	Wegen Typenschild kein Ersatzteil!
04	136882	back panel	
		Gehäuse Rückwand, Unterteil	
05	114288	knobs grey (set of 3)	grey
		Knopf grau (Set à 3 Stück)	grau
05	114289	knobs platinum (set of 3)	platinum
		Knopf platin (Set à 3 Stück)	platin
06	130822	printed circuit with display (grey)	grey
		Leiterplatte Display (grau)	grau
06	130817	printed circuit with display (platinum)	platinum
		Leiterplatte Display (platin)	platin
08	132925	securing fastener (set of 10)	
		Bolzen (Set à 10 Stück)	
09	101271	manometer	
		Manometer	
10	287450	transformer	
		Transformator	
11	0020034604	printed circuit	
		Leiterplatte Euro all	
12	256188	cable tree	VUI 242,282-7, VUI 242,282-7 R2
		Kabelbaum, kpl Turbo 24,28kW	VUI 242,282-7, VUI 242,282-7 R2
12	256303	cable tree	VUI 362-7
		Kabelbaum, kpl Turbo 36kW	VUI 362-7

General view of sheet - Baugruppenübersicht

VUI 242-7 R3, VUI 282-7 R3, VUI 362-7 R3

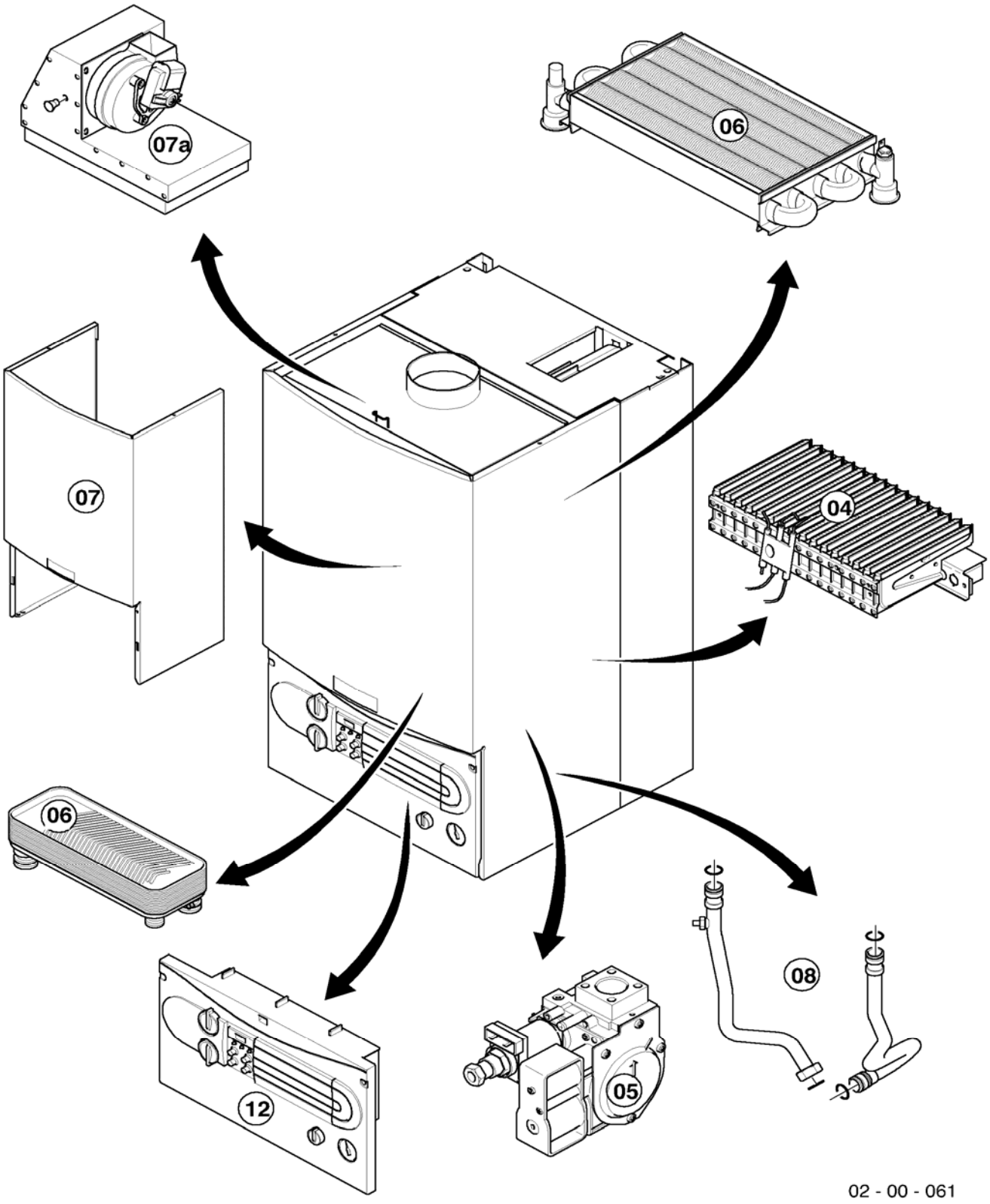

04 Burner - Brenner

VUI 242-7 R3, VUI 282-7 R3, VUI 362-7 R3

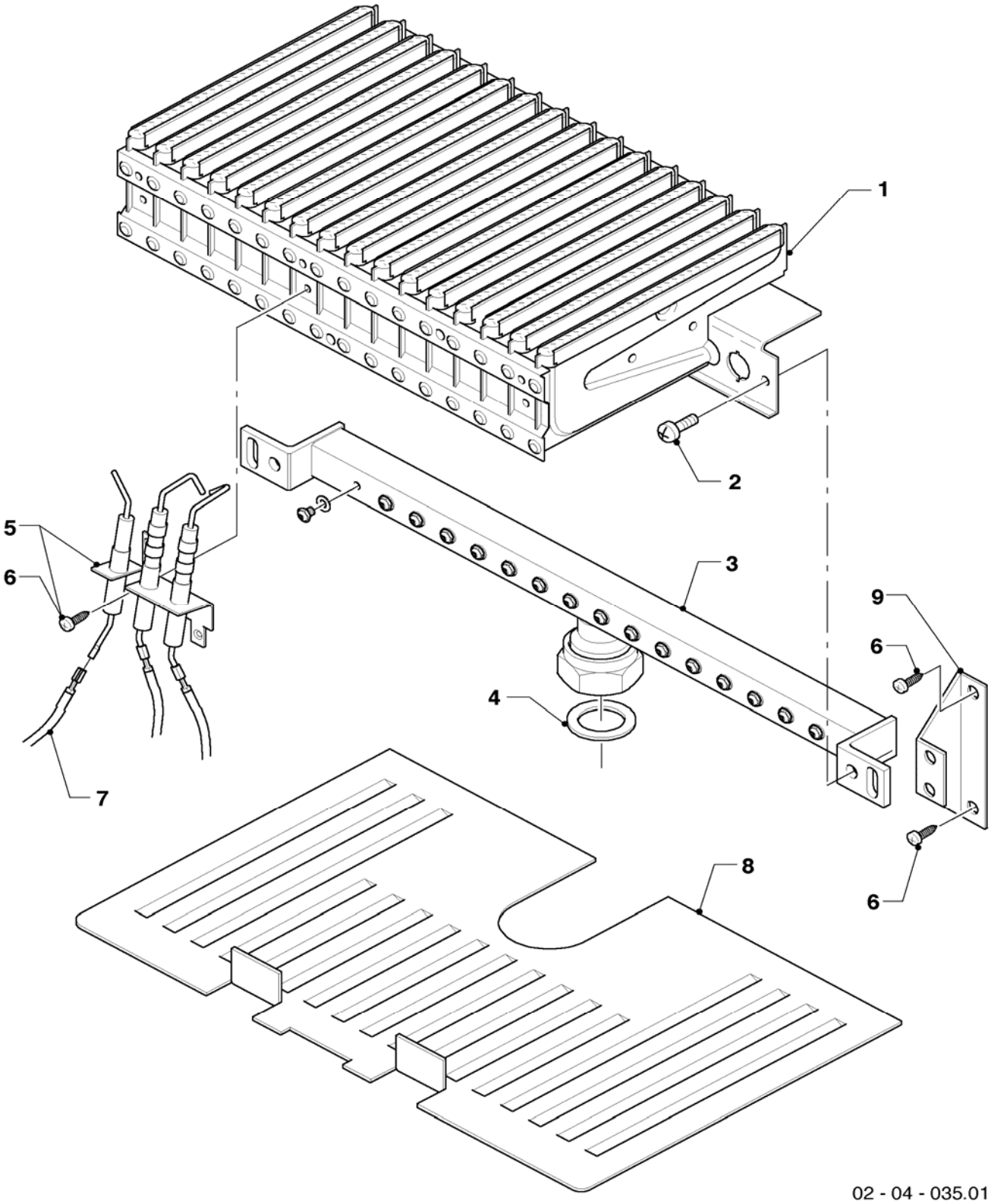

04 Burner - Brenner

VUI 242-7 R3, VUI 282-7 R3, VUI 362-7 R3

Pos.	Art.-No Teile-Nr.	Part Bezeichnung	Type, note Typ, Bemerkung
		02-04-035	
01	031500	burner chamber group	VUI 242-7 R3, with part 02
		Kammergruppe 24kW	VUI 242-7 R3, mit Pos. 02
01	031501	burner chamber group	VUI 282-7 R3, with part 02
		Kammergruppe 28kW	VUI 282-7 R3, mit Pos. 02
01	031532	burner chamber group 32,36kW	VUI 362-7 R3, with part 02
		Kammergruppe 32,36kW	VUI 362-7 R3, mit Pos. 02
02	118937	pan head screw	
		Linsenschraube	
03	126780	distributor tube H	VUI 242-7 R3, with parts 02,04
		Kammerträger 24kW H-Gas	VUI 242-7 R3, mit Pos. 02,04
03	126781	distributor tube B	VUI 242-7 R3, with parts 02,04
		Kammerträger 24+25kW PB-Gas	VUI 242-7 R3, mit Pos. 02,04
03	126782	distributor tube H	VUI 282-7 R3, with parts 02,04
		Kammerträger 28kW H-Gas	VUI 282-7 R3, mit Pos. 02,04
03	126783	distributor tube B	VUI 282-7 R3, with parts 02,04
		Kammerträger 28kW PB-Gas	VUI 282-7 R3, mit Pos. 02,04
03	126795	burner support H	VUI 362-7 R3, with parts 02,04
		Kammerträger 32,36kW H-Gas	VUI 362-7 R3, mit Pos. 02,04
03	126796	burner support B	VUI 362-7 R3, with parts 02,04
		Kammerträger 32,36kW PB-Gas	VUI 362-7 R3, mit Pos. 02,04
04	981142	packing ring (set of 10)	
		Dichtung (Set à 10 Stück)	
05	090724	ignition + monitoring elektrode	VUI 242,282-7 R3, with part 06
		Elektrode 12-28kW	VUI 242,282-7 R3, mit Pos. 06
05	090751	ignition + monitoring elektrode	VUI 362-7 R3, with part 06
		Elektrode 32,36kW	VUI 362-7 R3, mit Pos. 06
06	235750	screw	
		Blechschraube	
07	256188	cable tree	VUI 242,282-7 R3
		Kabelbaum, kpl Turbo 24,28kW	VUI 242,282-7 R3
07	256303	cable tree	VUI 362-7 R3
		Kabelbaum, kpl Turbo 36kW	VUI 362-7 R3
08	-	-	only for VUI atmo
		-	nur für VUI atmo
09	098916	support (set of 2)	with parts 02,06
		Halter Kammerträger (Set à 2 Stück)	mit Pos. 02,06

05 Gas section - Gasarmatur

VUI 242-7 R3, VUI 282-7 R3, VUI 362-7 R3

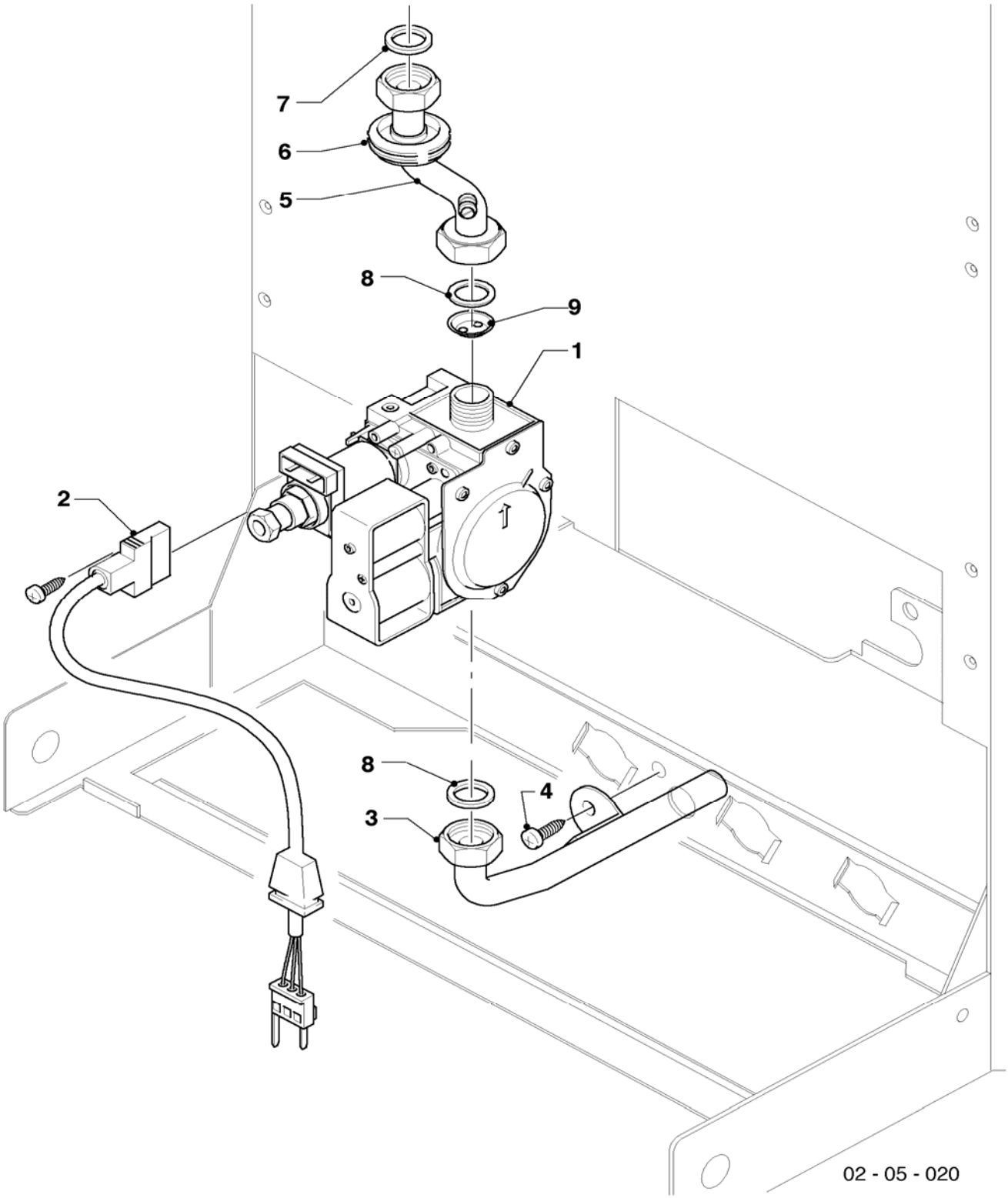

05 Gas section - Gasarmatur

VUI 242-7 R3, VUI 282-7 R3, VUI 362-7 R3

Pos.	Art.-No Teile-Nr.	Part Bezeichnung	Type, note Typ, Bemerkung
		02-05-020	
01	053560	gas section H-gas	H-gas, with part 08
		Gasarmatur H-Gas SIT G3/4	H-Gas, mit Pos. 08
01	053561	gas section P/B-gas	PB-gas, with part 08
		Gasarmatur PB-Gas SIT G3/4	PB-Gas, mit Pos. 08
02	090915	connection cable	
		Verbindungsleitung Gasarmatur SIT	
03	0020013963	gas tube	with parts 04,08
		Gasrohr Zuleitung	mit Pos. 04,08
04	235715	tapping screw ISO 7049	
		Blechschraube ISO 7049	
05	0020013962	gas tube	with parts 06,07,08
		Gasrohr APC Turbo	mit Pos. 06,07,08
06	980765	grommet	
		Dichtung (rot, groß)	
07	981142	packing ring (set of 10)	
		Dichtung (Set à 10 Stück)	
08	981307	packing ring (set of 10)	
		Dichtung (Set à 10 Stück)	
09	-	-	H-gas, these appliances do not have a throttle jet.
		-	H-Gas, diese Geräte haben keine Vordüse.
09	049749	pre-nozzle (2 x 3.25)	VUI 242-7 R3, PB-gas
		Vordüse (2 x 3,25)	VUI 242-7 R3, PB-Gas
09	049751	pre-nozzle (2 x 3,75)	VUI 282-7 R3, PB-gas
		Vordüse (2 x 3,75)	VUI 282-7 R3, PB-Gas
09	049749	pre-nozzle (2 x 3.25)	VUI 362-7 R3, PB-gas
		Vordüse (2 x 3,25)	VUI 362-7 R3, PB-Gas

06 Heat exchanger - Wärmetauscher

VUI 242-7 R3, VUI 282-7 R3, VUI 362-7 R3

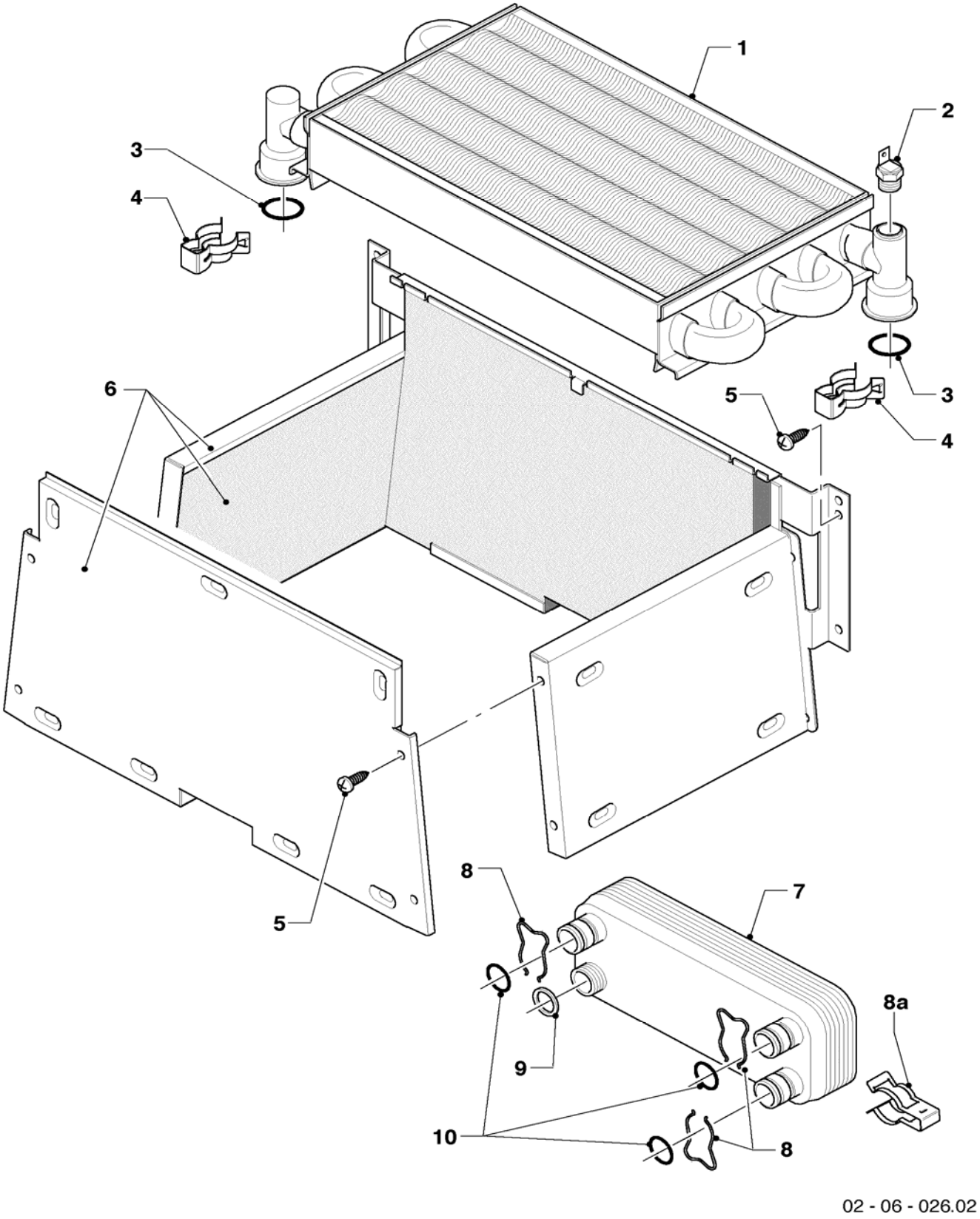

06 Heat exchanger - Wärmetauscher

VUI 242-7 R3, VUI 282-7 R3, VUI 362-7 R3

Pos.	Art.-No Teile-Nr.	Part Bezeichnung	Type, note Typ, Bemerkung
		02-06-026	
01	064714	heat exchanger 24kW	VUI 242-7 R3, incl. both tubes, with parts 03,04 (spare part for VUW ...-5; for VUI: do not replace the left tube, only the right tube has to be replaced.)
		Wärmetauscher 24kW Turbo	VUI 242-7 R3, inkl. beider Rohre, mit Pos. 03,04 (Ersatzteil für VUW ...-5; für VUI: linkes Rohr nicht austauschen, nur rechtes Rohr austauschen.)
01	104596	heat exchanger 28kW	VUI 282-7 R3, incl. both tubes, with parts 03,04 (spare part for VUW ...-5; for VUI: do not replace the left tube, only the right tube has to be replaced.)
		Wärmetauscher 28kW Turbo	VUI 282-7 R3, inkl. beider Rohre, mit Pos. 03,04 (Ersatzteil für VUW ...-5; für VUI: linkes Rohr nicht austauschen, nur rechtes Rohr austauschen.)
01	065152	heat exchanger 36kW	VUI 362-7 R3, with parts 03,04
		Wärmetauscher 36kW,32kW***	VUI 362-7 R3, mit Pos. 03,04
02	252805	NTC-sensor	
		Fühler (NTC)	
03	981151	packing ring (set of 10)	
		Dichtung (Set à 10 Stück)	
04	219621	spring clamp (set of 10)	
		Klemmfeder PWT (Set à 10 Stück)	
05	235715	tapping screw ISO 7049	
		Blechschraube ISO 7049	
06	117546	combustion chamber, 24kW	VUI 242-7 R3, with part 05
		Heizschacht 24kW Kamin/Turbo	VUI 242-7 R3, mit Pos. 05
06	117545	combustion chamber 28-36kW	VUI 282-7 R3, VUI 362-7 R3, with part 05
		Heizschacht 28-36kW Turbo	VUI 282-7 R3, VUI 362-7 R3, mit Pos. 05
07	065131	heat exchanger DHW (12 plates)	VUI 242-7 R3, with parts 08,08a,09,10
		Wärmetauscher SWT (12 Platten)	VUI 242-7 R3, mit Pos. 08,08a,09,10
07	065153	heat exchanger DHW (20 plates)	VUI 282-7 R3, with parts 08,08a,09,10
		Wärmetauscher SWT (20 Platten)	VUI 282-7 R3, mit Pos. 08,08a,09,10
07	064724	heat exchanger DHW (28 plates)	VUI 362-7 R3, with parts 08,08a,09,10
		Wärmetauscher SWT (28 Platten)	VUI 362-7 R3, mit Pos. 08,08a,09,10
08	219622	spring clamp (set of 10)	
		Klemmfeder (Set à 10 Stück)	
08a	219636	clip (set of 2)	
		Klammer (Set à 2 Stück)	
09	981142	packing ring (set of 10)	
		Dichtung (Set à 10 Stück)	
10	981163	packing ring (set of 10)	
		Dichtung (Set à 10 Stück)	

07 Casing parts - Verkleidungsteile

VUI 242-7 R3, VUI 282-7 R3, VUI 362-7 R3

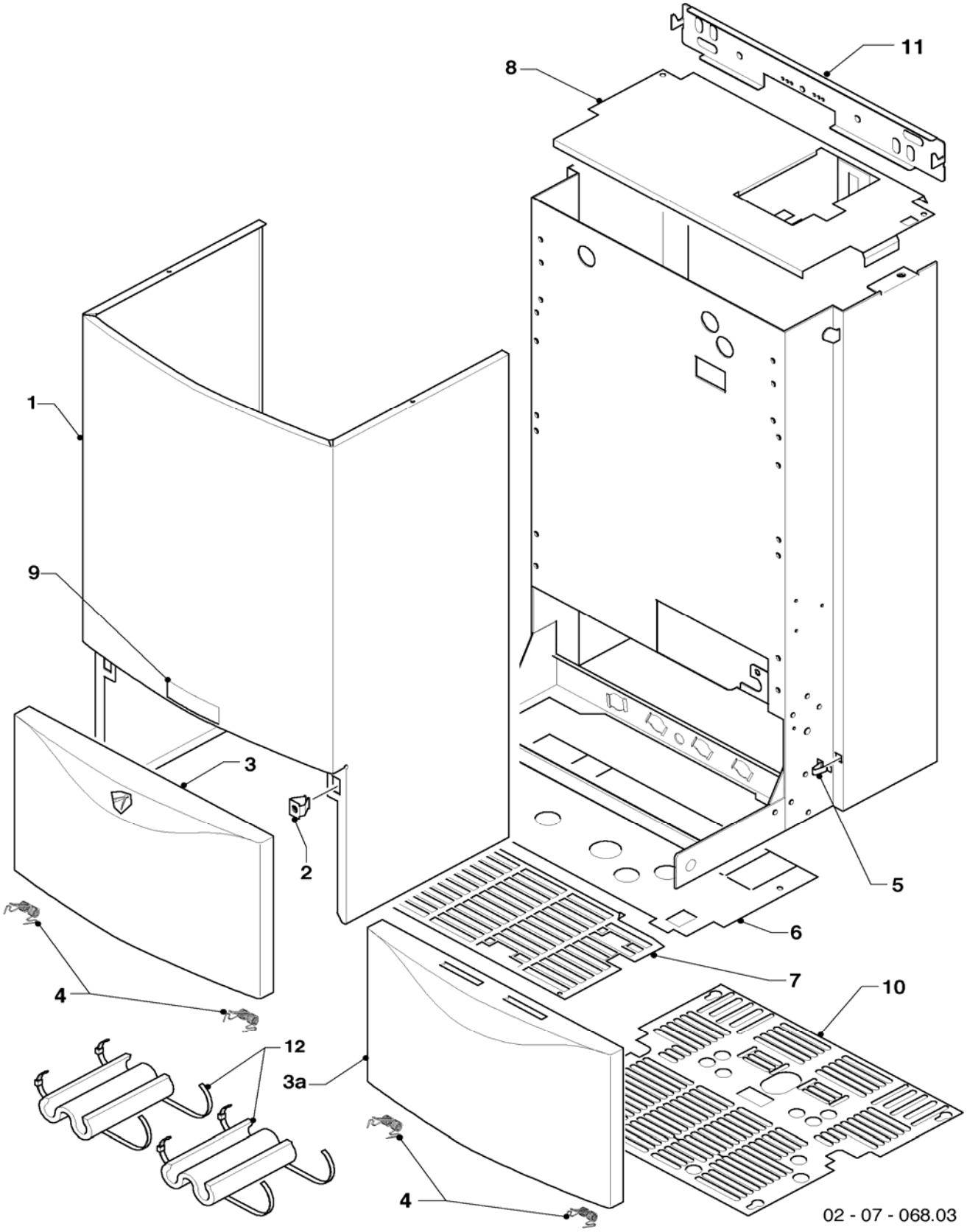

07 Casing parts - Verkleidungsteile

VUI 242-7 R3, VUI 282-7 R3, VUI 362-7 R3

Pos.	Art.-No Teile-Nr.	Part Bezeichnung	Type, note Typ, Bemerkung
		02-07-068	
01	067314	case	with parts 02,05
		Mantel	mit Pos. 02,05
02	219620	clip (set of 10)	
		Klammer (Set à 10 Stück)	
03	078954	cover, casing (sheet metal)	until 09/02, with part 04
		Deckel, Verkleidung (Blech)	bis 09/02, mit Pos. 04
03a	078345	cover, casing (sheet metal)	from 09/02, with part 04
		Deckel, Verkleidung (Blech)	ab 09/02, mit Pos. 04
04	188742	spring (set of 2)	
		Feder (Set à 2 Stück)	
05	219619	clip (set of 10)	
		Klammer (Set à 10 Stück)	
06	-	-	no longer available
		-	nicht mehr einzeln lieferbar
07	-	-	no longer available
		-	nicht mehr einzeln lieferbar
08	069934	top cover	
		Abdeckplatte oben	
09	118096	badge	
		Firmenschild (alle Typen)	
10	079639	bottom cover	
		Abdeckplatte unten	
11	099035	hanging bracket	
		Halter Gerät	
12	-	-	only for bankony installation
		-	nur für Balkon-Geräte

07a Air pressure chamber, fan - Unterdruckkammer

VUI 242-7 R3, VUI 282-7 R3, VUI 362-7 R3

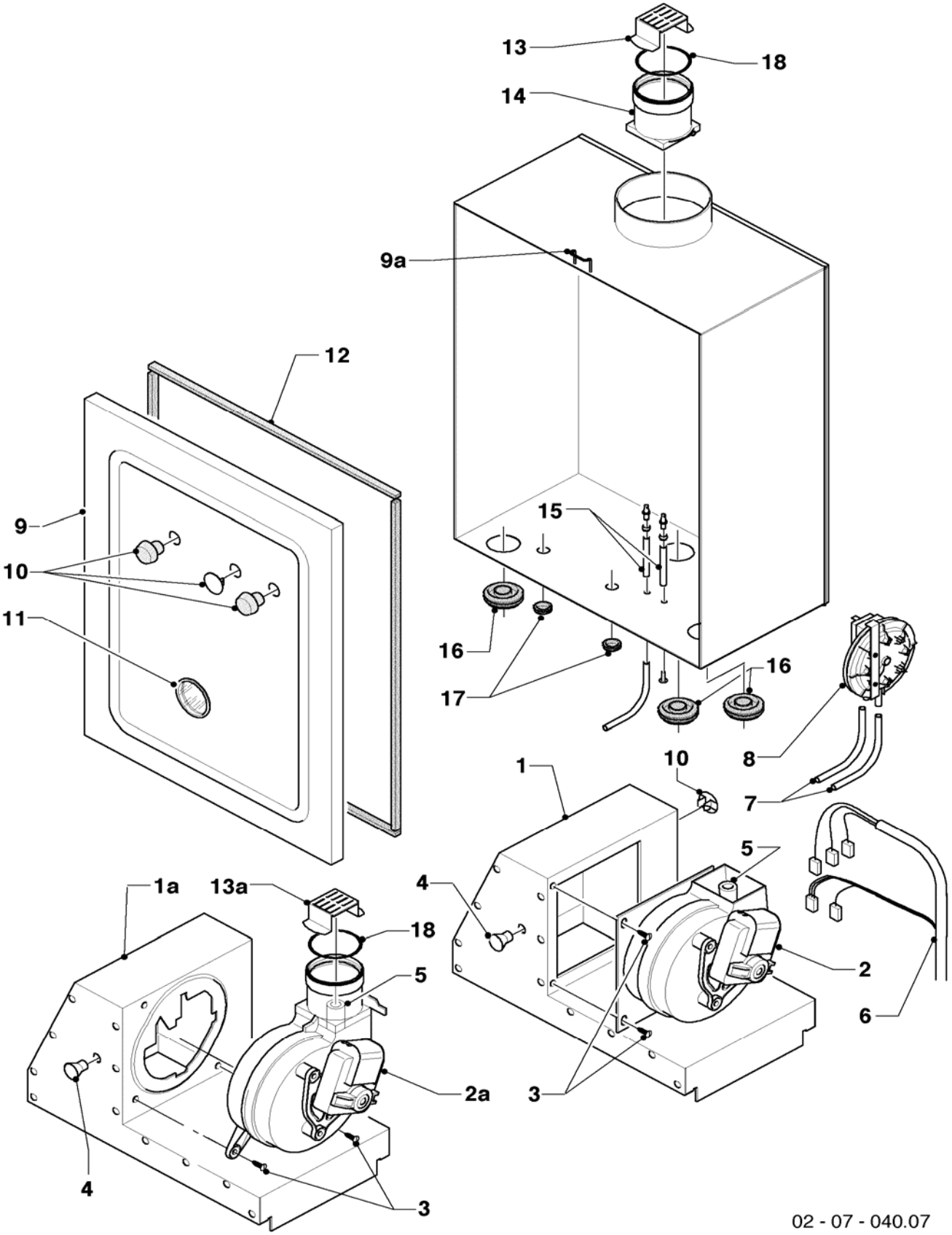

07a Air pressure chamber, fan - Unterdruckkammer

VUI 242-7 R3, VUI 282-7 R3, VUI 362-7 R3

Pos.	Art.-No Teile-Nr.	Part Bezeichnung	Type, note Typ, Bemerkung
		02-07-040	
01	077794	flue collector cap	VUI 362-7 R3, with parts 04,10
		Abgassammler 28-36kW	VUI 362-7 R3, mit Pos. 04,10
01a	097725	flue collector cap	VUI 242-7 R3, with part 04
		Abgassammler 24kW	VUI 242-7 R3, mit Pos. 04
01a	097726	flue collector cap	VUI 282-7 R3, with part 04
		Abgassammler 28kW	VUI 282-7 R3, mit Pos. 04
02	190262	fan	VUI 362-7 R3, with parts 03,05
		Gebläse 36kW	VUI 362-7 R3, mit Pos. 03,05
02a	0020020008	fan	VUI 242-7 R3, VUI 282-7 R3, with parts 03,05
		Gebläse	VUI 242-7 R3, VUI 282-7 R3, mit Pos. 03,05
03	235715	tapping screw ISO 7049	
		Blechschraube ISO 7049	
04	210981	rubber funnel	
		Tülle	
05	094282	pitot tubes (venturie) with caps	MVL + FIME
		Pitotrohre mit Blenden	MVL + FIME
06	256188	cable tree	VUI 242-7 R3, VUI 282-7 R3
		Kabelbaum, kpl Turbo 24,28kW	VUI 242-7 R3, VUI 282-7 R3
06	256303	cable tree	VUI 362-7 R3
		Kabelbaum, kpl Turbo 36kW	VUI 362-7 R3
07	084139	hose	
		Schlauch	
08	0020018138	fan proving switch	with part 07
		Druckwächter Huba	mit Pos. 07
09	078910	cover combustion chamber	with parts 10,11,12
		Deckel Unterdruckkammer	mit Pos. 10,11,12
09a	0020029605	clip (set of 10)	
		Klammer UDK (Set à 10 Stück)	
10	139472	plug (set)	
		Stopfen (Set)	
11	-	-	no longer available, for replacement look pos. no. 09 (couvercle, cpl.)
		-	nicht mehr einzeln lieferbar, Ersatz siehe Pos. 09 (Deckel, kpl.)
12	981048	seal, cpl.	
		Dichtungssatz UDK-Deckel	
13	194170	reducing ring F-F2	VUI 362-7
		Reduzierring 32,36kW (F-F2)	VUI 362-7
13a	194178	reducing ring A/B/C/D	VUI 242-7 R3, VUI 282-7 R3
		Reduzierring A/B/C/D	VUI 242-7 R3, VUI 282-7 R3
14	083384	sleeve	with part 18
		Muffe	mit Pos. 18
15	133627	test nipple	
		Messnippel	
16	980765	grommet	
		Dichtung (rot, groß)	
17	980766	seal	
		Dichtung (rot, klein)	
18	981178	packing ring	
		Dichtung Silikon	

08 Hydraulic parts - Hydraulikteile

VUI 242-7 R3, VUI 282-7 R3, VUI 362-7 R3

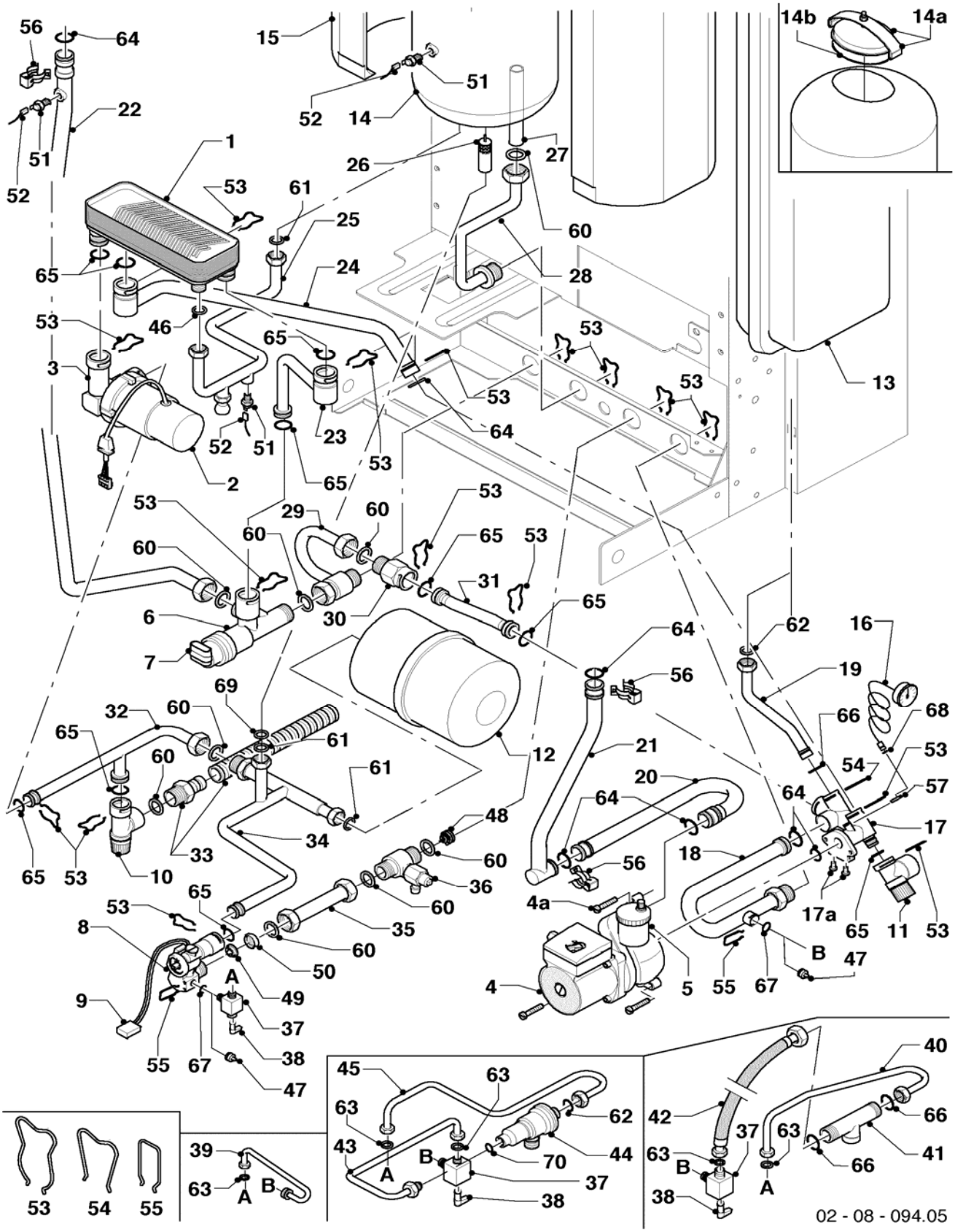

08 Hydraulic parts - Hydraulikteile

VUI 242-7 R3, VUI 282-7 R3, VUI 362-7 R3

Pos.	Art.-No Teile-Nr.	Part Bezeichnung	Type, note Typ, Bemerkung
		02-08-094	
01	065131	heat exchanger DHW (12 plates)	VUI 242-7 R3, with parts 46,53,65
		Wärmetauscher SWT (12 Platten)	VUI 242-7 R3, mit Pos. 46,53,65
01	065153	heat exchanger DHW (20 plates)	VUI 282-7 R3, with parts 46,53,65
		Wärmetauscher SWT (20 Platten)	VUI 282-7 R3, mit Pos. 46,53,65
01	064724	heat exchanger DHW (28 plates)	VUI 362-7 R3, with parts 46,53,65
		Wärmetauscher SWT (28 Platten)	VUI 362-7 R3, mit Pos. 46,53,65
02	255031	motor d.h.w. pump	
		Motor Brauchwasserpumpe APC	
03	092001	connection piece	
		Anschlußstück BW-Pumpe	
04	160928	pump, VP5 Grundfos	VUI 242-7 R3, VUI 282-7 R3, with parts 04a,64
		Pumpe VP5 Grundfos	VUI 242-7 R3, VUI 282-7 R3, mit Pos. 04a,64
04	160977	pump, VP5/2 S2 Grundfos	VUI 362-7 R3, with parts 04a,64
		Pumpe VP5/2 S2 Grundfos	VUI 362-7 R3, mit Pos. 04a,64
04a	118951	pan head screw	
		Linsenschraube	
05	061707	automatic de-aerator	
		Schnellentlüfter	
06	252457	diverter valve	with parts 53,60,65
		Vorrangumschaltventil	mit Pos. 53,60,65
07	140429	diverter valve actuator	
		Stellantrieb für VU-Ventil	
08	194819	aqua-sensor, cpl.	with parts 47,50,53,55,60,65,67
		Flügelrad, kpl Aqua-Sensor (m.SV)	mit Pos. 47,50,53,55,60,65,67
08	0020029604	impeller from aqua sensor	not shown
		Flügelrad (aus Aquasensor)	nicht dargestellt
09	711933	sensor	
		Sensor, Hall-Sensor	
10	190745	pressure relief valve 10 bar	with parts 53,65
		Sicherheitsventil, kpl BW 10 bar	mit Pos. 53,65
11	190732	pressure relief valve	with parts 53,65
		Sicherheitsventil	mit Pos. 53,65
12	181081	expansion vessel 1 ltr.	
		Ausdehnungsgefäß BW 1 ltr.	
13	181079	expansion vessel 10 ltr.	with part 62
		Ausdehnungsgefäß 10 ltr.	mit Pos. 62
14	064073	reservoir 20 ltr.	with parts 15,26,60,61,69
		Speicher 20 l mit Isolierschale	mit Pos. 15,26,60,61,69
14a	0020050743	cover	with part 14b
		Deckel Revisionsöffnung	mit Pos. 14b
14b	0020050744	seal	
		Dichtung Revisionsöffnung	
15	-	-	not available (see pos. no. 14)
		-	nicht einzeln lieferbar (siehe Pos. 14)
16	101271	manometer	with parts 57,68
		Manometer	mit Pos. 57,68
17	019392	connecting piece	with parts 17a,53,54,57,64,65,66,68
		Anschlußstück Pumpe	mit Pos. 17a,53,54,57,64,65,66,68
17a	118937	pan head screw	
		Linsenschraube	
18	094111	connecting tube	with parts 55,64,67
		Rohr HZRL-PA	mit Pos. 55,64,67
19	094115	connecting tube	with parts 54,62,66
		Rohr ADG-PA	mit Pos. 54,62,66
20	019383	connecting tube	with parts 56,64
		Rohr Pumpe-Schnittstelle	mit Pos. 56,64

08 Hydraulic parts - Hydraulikteile

VUI 242-7 R3, VUI 282-7 R3, VUI 362-7 R3

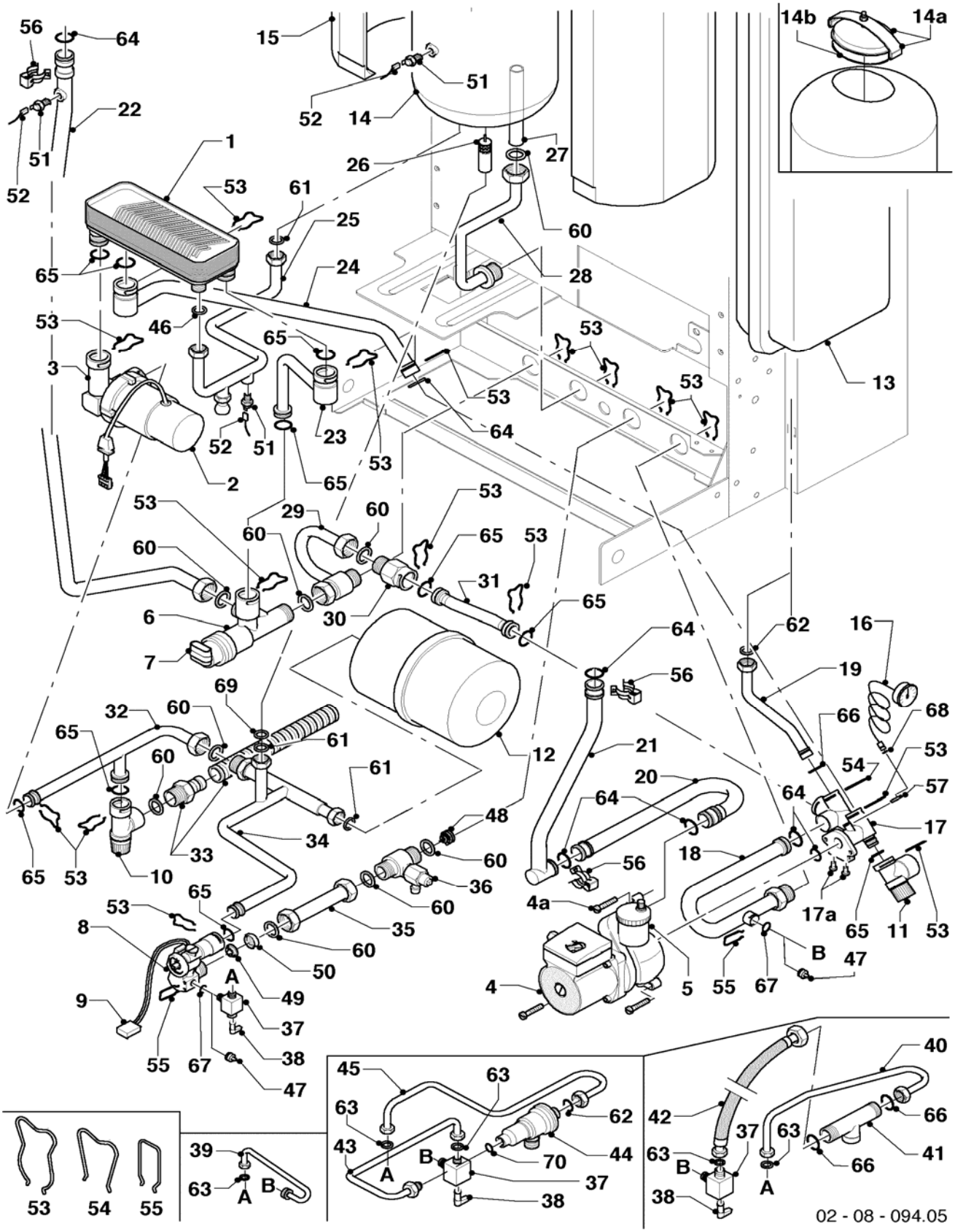

08 Hydraulic parts - Hydraulikteile

VUI 242-7 R3, VUI 282-7 R3, VUI 362-7 R3

Pos.	Art.-No Teile-Nr.	Part Bezeichnung	Type, note Typ, Bemerkung
		02-08-094	
21	023222	connecting tube with NTC-sensor	VUI 242-7 R3, with parts 56,64
		Rohr Schnittst.-PWT m.NTC	VUI 242-7 R3, mit Pos. 56,64
21	104597	connecting tube with NTC-sensor	VUI 282-7 R3, with parts 56,64
		Anschlußrohr Schnittst.-PWT m.NTC	VUI 282-7 R3, mit Pos. 56,64
21	022590	connecting tube	VUI 362-7 R3, with parts 56,64
		Rohr Schnittstelle-PWT	VUI 362-7 R3, mit Pos. 56,64
22	023227	connecting tube	with parts 56,60,64
		Rohr PWT-VUV APC Turbo	mit Pos. 56,60,64
23	094123	connecting tube	with parts 53,65
		Rohr SWT-VUV	mit Pos. 53,65
24	094122	connecting tube	with parts 53,64,65
		Rohr SWT-PA	mit Pos. 53,64,65
25	094112	connecting tube	with parts 46,61
		Rohr SWT-Speicher	mit Pos. 46,61
26	0020050697	distributor	
		Verteilerrohr KW (Sprudler)	
27	091700	warm water connection tube	with part 60
		Rohr W-W Speicher 20 L	mit Pos. 60
28	094113	warm water connection tube	with parts 53,60
		Rohr Speicher-WWAus	mit Pos. 53,60
29	094140	connecting tube	with parts 53,60
		Rohr VUV-ÜSV	mit Pos. 53,60
30	150242	automatic bypass valve 1.7m	with parts 53,60,65
		Überströmventil 1,7m	mit Pos. 53,60,65
30	150243	automatic bypass valve 3.5m	with parts 53,60,65
		Überströmventil 3,5m	mit Pos. 53,60,65
30	150240	automatic bypass valve 2.5m	with parts 53,60,65
		Überströmventil 2,5m	mit Pos. 53,60,65
31	094114	connecting tube	with parts 53,65
		Rohr ÜSV-PA	mit Pos. 53,65
32	023226	connecting tubes (set)	only as complete kit (pos. 32,35,36), with parts 53,60,65
		Rohre KW (Set)	nur als komplettes Set (Pos. 32,35,36), mit Pos. 53,60,65
33	092002	connection piece	with part 60
		Anschlußstück SV-Ablauf	mit Pos. 60
34	094139	connecting tube	with parts 53,60,61,65,69
		Rohr Aquasensor->Speicher	mit Pos. 53,60,61,65,69
35	023226	connecting tubes (set)	only as complete kit (pos. 32,35,36), with parts 53,60,65
		Rohre KW (Set)	nur als komplettes Set (Pos. 32,35,36), mit Pos. 53,60,65
36	023226	connecting tubes (set)	only as complete kit (pos. 32,35,36), with parts 53,60,65
		Rohre KW (Set)	nur als komplettes Set (Pos. 32,35,36), mit Pos. 53,60,65
37	014674	filling valve with non-return valve	with parts 38,55,63,67
		Füllventil m. Rückschlagventil	mit Pos. 38,55,63,67
38	125151	handle for drain cock	
		Griff Füllventil	
39	094124	connecting tube	with parts 55,63,67
		Rohr FE (IT,ES,PT,GO)	mit Pos. 55,63,67
40	-	-	only GB
		-	nur GB
41	-	-	only GB
		-	nur GB
42	-	-	only GB
		-	nur GB
43	-	-	only FR
		-	nur FR
44	-	-	only FR
		-	nur FR

08 Hydraulic parts - Hydraulikteile

VUI 242-7 R3, VUI 282-7 R3, VUI 362-7 R3

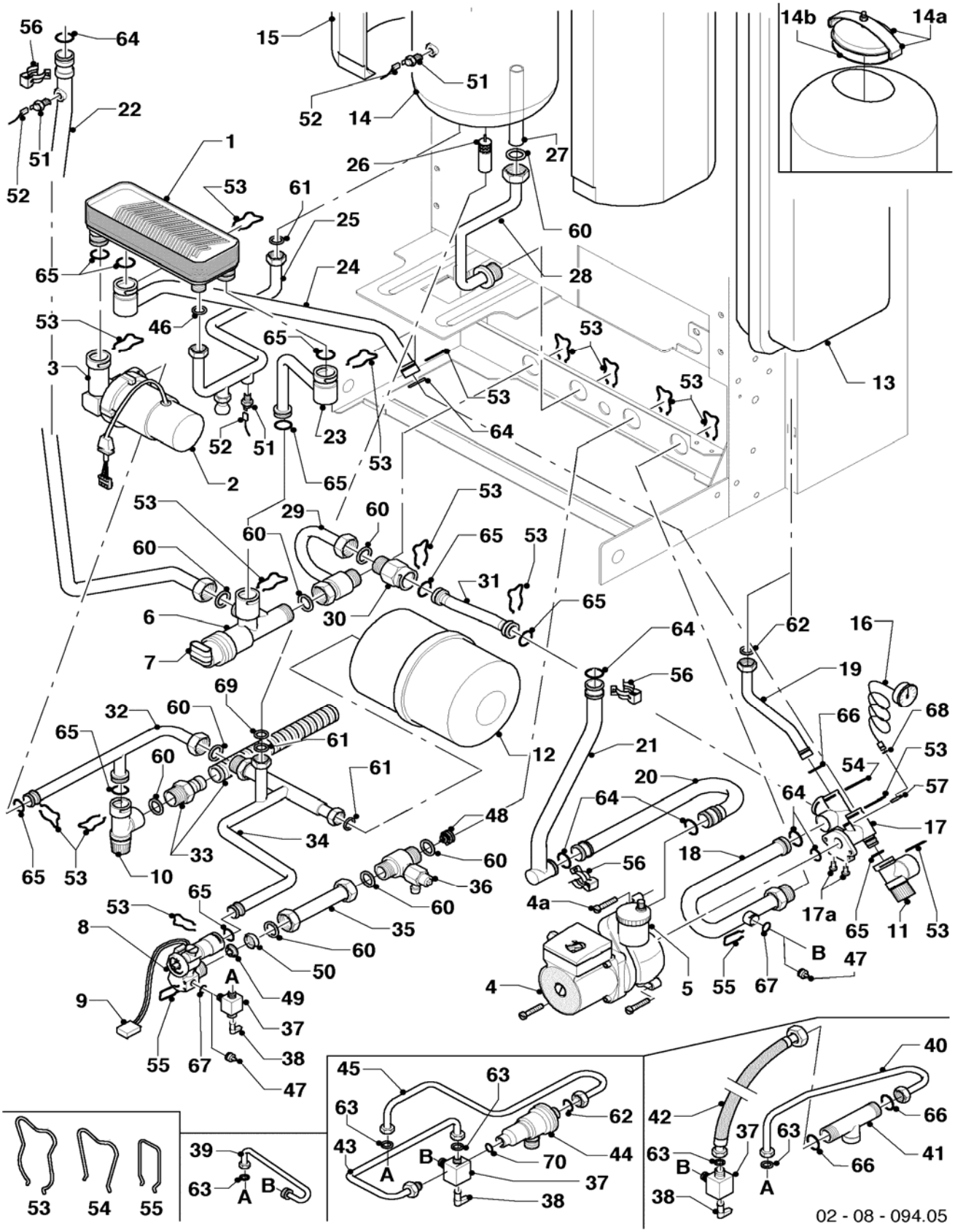

08 Hydraulic parts - Hydraulikteile

VUI 242-7 R3, VUI 282-7 R3, VUI 362-7 R3

Pos.	Art.-No Teile-Nr.	Part Bezeichnung	Type, note Typ, Bemerkung
		02-08-094	
45	-	-	only FR
		-	nur FR
46	209481	covering plate (set of 10)	VUI 242-7 R3, VUI 282-7 R3
		Blende (Set à 10 Stück)	VUI 242-7 R3, VUI 282-7 R3
46	981142	packing ring (set of 10)	VUI 362-7 R3
		Dichtung (Set à 10 Stück)	VUI 362-7 R3
47	139471	plug (compl.)	with part 67
		Stopfen	mit Pos. 67
48	014723	return valve	with part 60
		Ventil Rückschlag	mit Pos. 60
49	012976	water quantity limitator (9.4 l)	VUI 242-7 R3
		Wassermengenbegrenzer (9,4 l)	VUI 242-7 R3
49	012987	water quantity limitator (11.7 l/min)	VUI 282-7 R3
		Wassermengenbegrenzer (11,7 l/min)	VUI 282-7 R3
49	012993	water quantity limitator (13 l/min)	VUI 362-7 R3
		Wassermengenbegrenzer (13 l/min)	VUI 362-7 R3
50	074514	filter	
		Sieb	
51	252805	NTC-sensor	
		Fühler (NTC)	
52	256188	cable tree	VUI 242-7 R3, VUI 282-7 R3
		Kabelbaum, kpl Turbo 24,28kW	VUI 242-7 R3, VUI 282-7 R3
52	256303	cable tree	VUI 362-7 R3
		Kabelbaum, kpl Turbo 36kW	VUI 362-7 R3
53	219622	spring clamp (set of 10)	
		Klemmfeder (Set à 10 Stück)	
54	219623	spring clamp (set of 10)	
		Klemmfeder (Set à 10 Stück)	
55	154150	clip	
		Bügel	
56	219621	spring clamp (set of 10)	
		Klemmfeder PWT (Set à 10 Stück)	
57	085751	pressure gauge clip	
		Halter	
60	981140	packing ring (set of 10)	
		Dichtung, 3/4 (Set à 10 Stück)	
61	981142	packing ring (set of 10)	
		Dichtung (Set à 10 Stück)	
62	981149	packing ring (set of 10)	
		Dichtung (Set à 10 Stück)	
63	981146	packing ring (set of 10)	
		Dichtung (Set à 10 Stück)	
64	981151	packing ring (set of 10)	
		Dichtung (Set à 10 Stück)	
65	981163	packing ring (set of 10)	
		Dichtung (Set à 10 Stück)	
66	981165	packing ring (set of 10)	
		Dichtung (Set à 10 Stück)	
67	981154	packing ring (set of 10)	
		Dichtung (Set à 10 Stück)	
68	981155	packing ring (set of 10)	
		Dichtung (Set à 10 Stück)	
69	981373	packing ring (set of 10)	
		Dichtung (Set à 10 Stück)	
70	980308	packingring	
		Dichtung	

12 Control box - Schaltkasten

VUI 242-7 R3, VUI 282-7 R3, VUI 362-7 R3

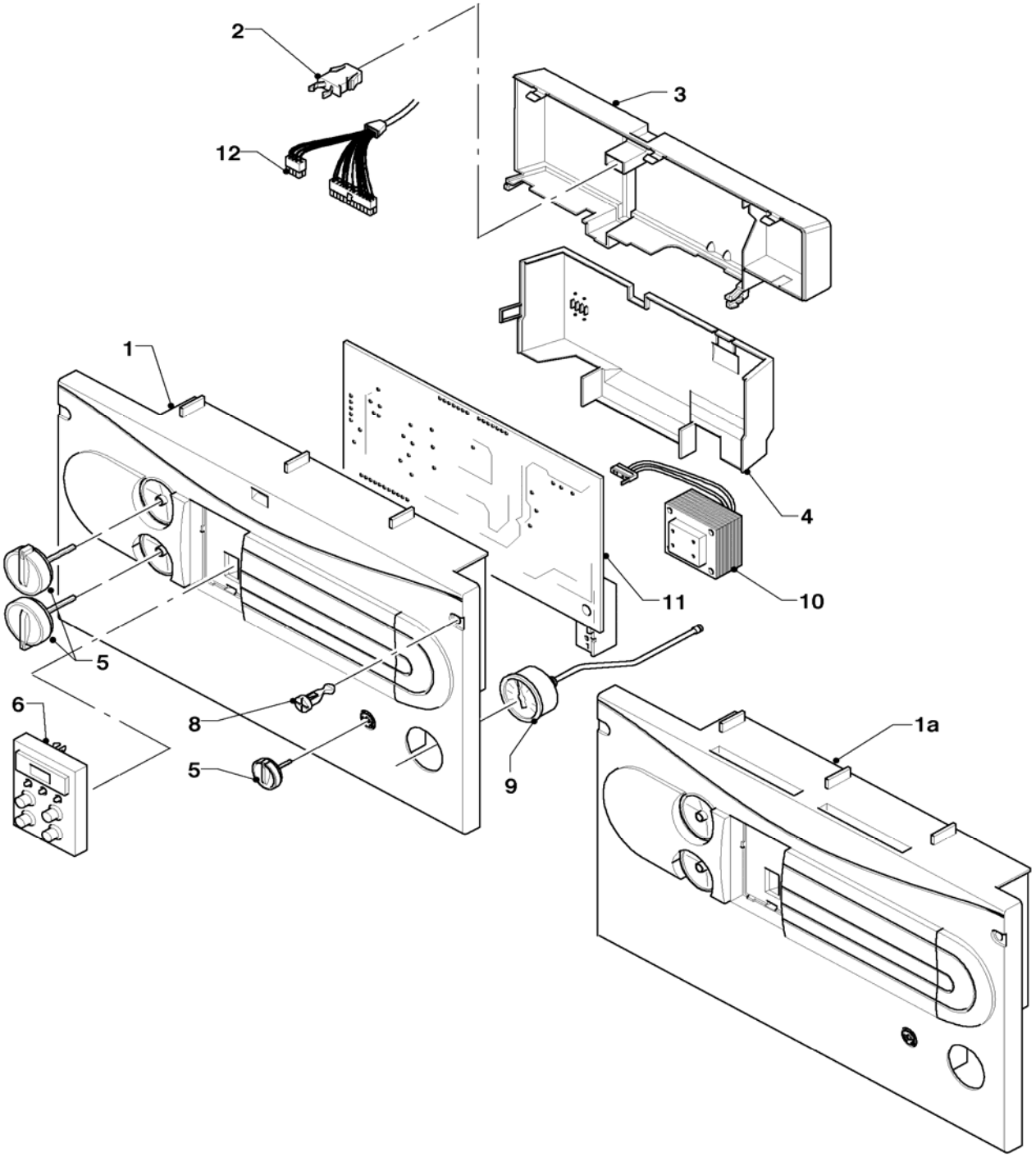

02 - 12 - 042.04

12 Control box - Schaltkasten

VUI 242-7 R3, VUI 282-7 R3, VUI 362-7 R3

Pos.	Art.-No Teile-Nr.	Part Bezeichnung	Type, note Typ, Bemerkung
		02-12-042	
00	251961	fuse 1.25A T (set of 10)	1.25 AT, not shown
		Sicherung 1,25A T (Set à 10 Stück)	1,25 AT, nicht dargestellt
00	251955	fuse 2.0A T (set of 10)	2.0 AT, not shown
		Sicherung 2,0A T (Set à 10 Stück)	2,0 AT, nicht dargestellt
01	-	-	no longer available, replaced by pos. 01a (if existing, front cover must be replaced!)
		-	nicht mehr lieferbar, ersetzt durch Pos. 01a (falls vorhanden, muß auch der Frontdeckel ersetzt werden!)
01a	136894	front cover (grey)	grey
		Gehäuse Vorderteil (grau)	grau
01a	295311	front cover (platinum)	platinum
		Gehäuse Vorderteil, kpl (platin)	platin
02	088734	lock	
		Verschluss	
03	-	-	not available as spare part
		-	Wegen Typenschild kein Ersatzteil!
04	136882	back panel	
		Gehäuse Rückwand, Unterteil	
05	114288	knobs grey (set of 3)	grey
		Knopf grau (Set à 3 Stück)	grau
05	114289	knobs platinum (set of 3)	platinum
		Knopf platin (Set à 3 Stück)	platin
06	130822	printed circuit with display (grey)	grey
		Leiterplatte Display (grau)	grau
06	130817	printed circuit with display (platinum)	platinum
		Leiterplatte Display (platin)	platin
08	132925	securing fastener (set of 10)	
		Bolzen (Set à 10 Stück)	
09	101271	manometer	
		Manometer	
10	287450	transformer	
		Transformator	
11	0020034604	printed circuit	
		Leiterplatte Euro all	
12	256188	cable tree	VUI 242-7 R3, VUI 282-7 R3
		Kabelbaum, kpl Turbo 24,28kW	VUI 242-7 R3, VUI 282-7 R3
12	256303	cable tree	VUI 362-7 R3
		Kabelbaum, kpl Turbo 36kW	VUI 362-7 R3

Notes - Notizen

Notes - Notizen

Notes - Notizen

Vaillant GmbH
Berghauser Str. 40 ▮ 42859 Remscheid ▮ Telefon 0 21 91/18-0
Telefax 0 21 91/18-28 10 ▮ www.vaillant.de ▮ info@vaillant.de

840003.03 GO 06/2007 Subject to alteration / Änderungen vorbehalten